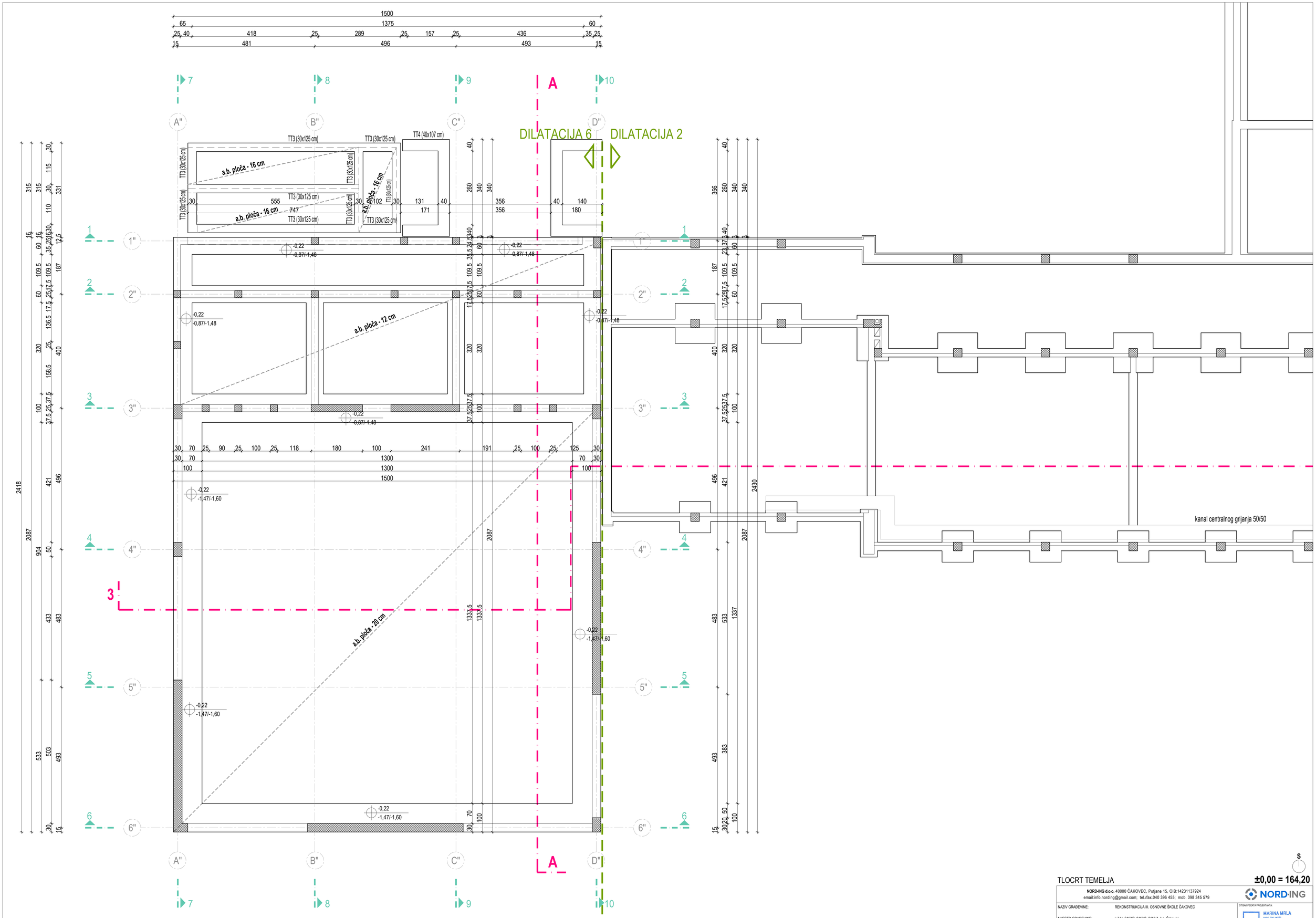

TLOCRT TEMELJA

±0,00 = 164,20

NORD-ING d.o.o. 40000 ČAKOVEC, Putjane 15, OIB:14231137924
email:info.nording@gmail.com; tel./fax.040 396 455; mob. 098 345 579

NORD-ING

NAZIV GRAĐEVINE:	REKONSTRUKCIJA III. OSNOVNE ŠKOLE ČAKOVEC
MJESTO GRAĐEVINE:	k.č.br. 2457/2, 2457/3, 2457/4, k.o. Čakovec Ulica Ivana pl. Zajca 24, Čakovec Međimurska županija
NAZIV INVESTITORA:	GRAD ČAKOVEC Ul. kralja Tomislava 15 40 000 ČAKOVEC
SADRŽAJ GRAFIČKOG PRIKAZA:	TLOCRT TEMELJA

OTISAK PEČATA PROJEKTANTA: MARINA MRLA mag.ing.arch. OVLAŠTENA ARHITEKTICA A 4708

MJESTO I DATUM IZRADE: ČAKOVEC, 11.2025.

RAZINA RAZVOJA PROJEKTA: IZVEDBENI PROJEKT

STRUČNA OREDBA PROJEKTA: ARHITEKTONSKI PROJEKT - PLAN OPLATE

PROJEKTANT:	POTPIS PROJEKTANTA:	ZAJED. OZNAKA PROJEKTA:
MARINA MRLA, mag. ing. arch.		NI-157/2025
SURADNIK:	POTPIS SURADNIKA:	OZNAKA PROJEKTA:
ALEKSANDRA MARDETKO bacc.ing.evol.sust.		NI-157/2025-A

MJERILO	BR. IZMJENE:	OZN. MAPE:	REDNI BR.
1:50	0	1	2.01.

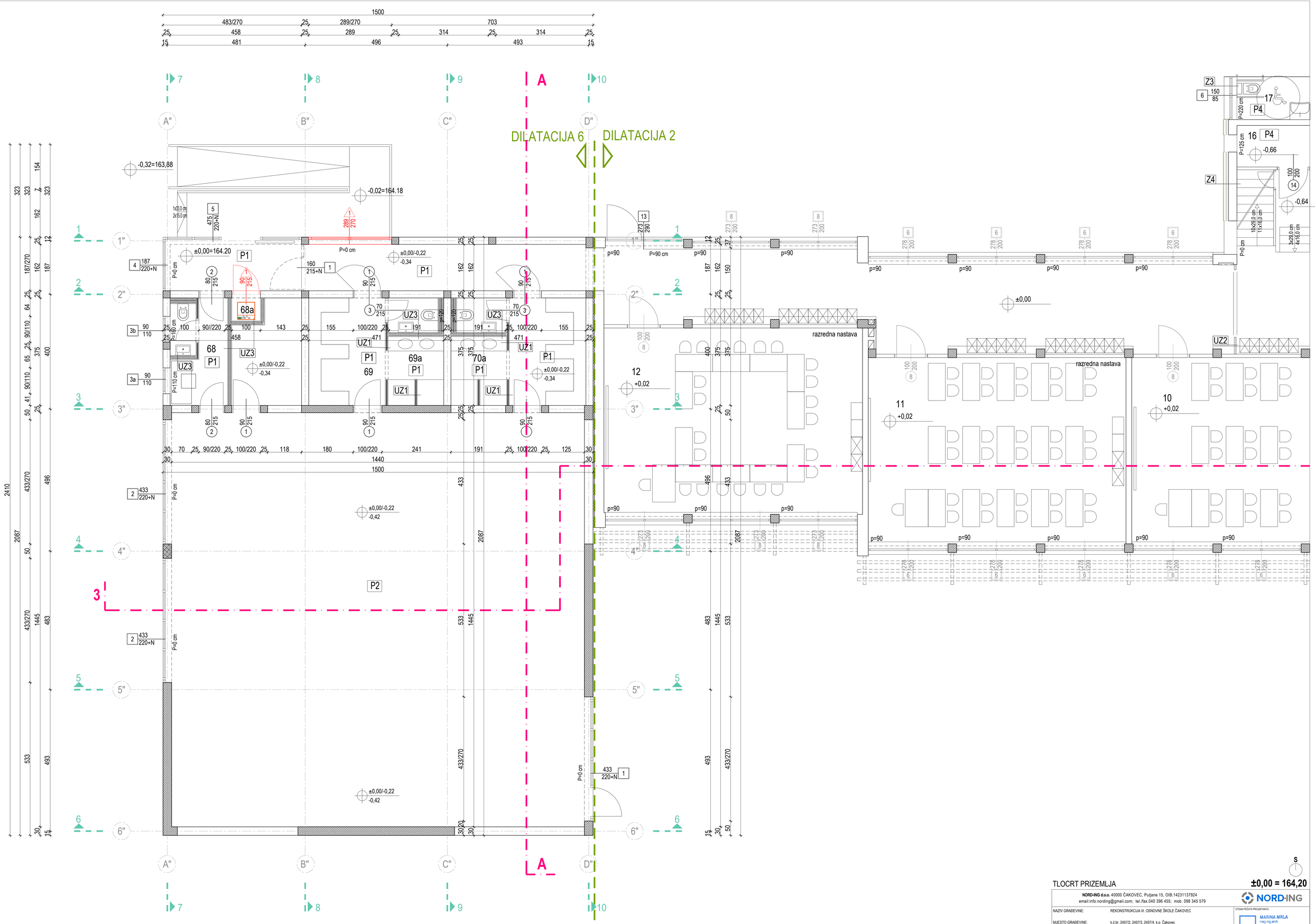

TLOCRT PRIZEMLJA

±0,00 = 164,20

NORD-ING d.o.o. 40000 ČAKOVEC, Putjane 15, OIB:14231137924
email:info.nording@gmail.com; tel./fax.040 396 455; mob. 098 345 579

NORD-ING

NAZIV GRAĐEVINE:	REKONSTRUKCIJA III. OSNOVNE ŠKOLE ČAKOVEC
MJESTO GRAĐEVINE:	k.č.br. 2457/2, 2457/3, 2457/4, k.o. Čakovec Ulica Ivana pl. Zajca 24, Čakovec Međimurska županija
NAZIV INVESTITORA:	GRAD ČAKOVEC Ul. kralja Tomislava 15 40 000 ČAKOVEC
SADRŽAJ GRAFIČKOG PRIKAZA:	TLOCRT PRIZEMLJA

OTISAK PEČATA PROJEKTANTA:
MARINA MRLA
mag.ing.arch.
OVLAŠTENA ARHITEKTICA
A 4706

PROJEKTANT: MARINA MRLA, mag. ing. arch.	POTPIS PROJEKTANTA:	ZAJED. OZNAKA PROJEKTA: NI-157/2025	MJESTO I DATUM IZRADE: ČAKOVEC, 11.2025.
SURADNIK: ALEKSANDRA MARBETKO bacc.ing.evol.sust.	POTPIS SURADNIKA:	OZNAKA PROJEKTA: NI-157/2025-A	RAZINA RAZRADE PROJEKTA: IZVEDBENI PROJEKT
			STRUČNA OVREDNICA PROJEKTA: ARHITEKTONSKI PROJEKT - PLAN OPLATE

MJERILO	BR. IZMJENE	OZN. MAPE	REDNI BR.
1:50	0	1	4.02.

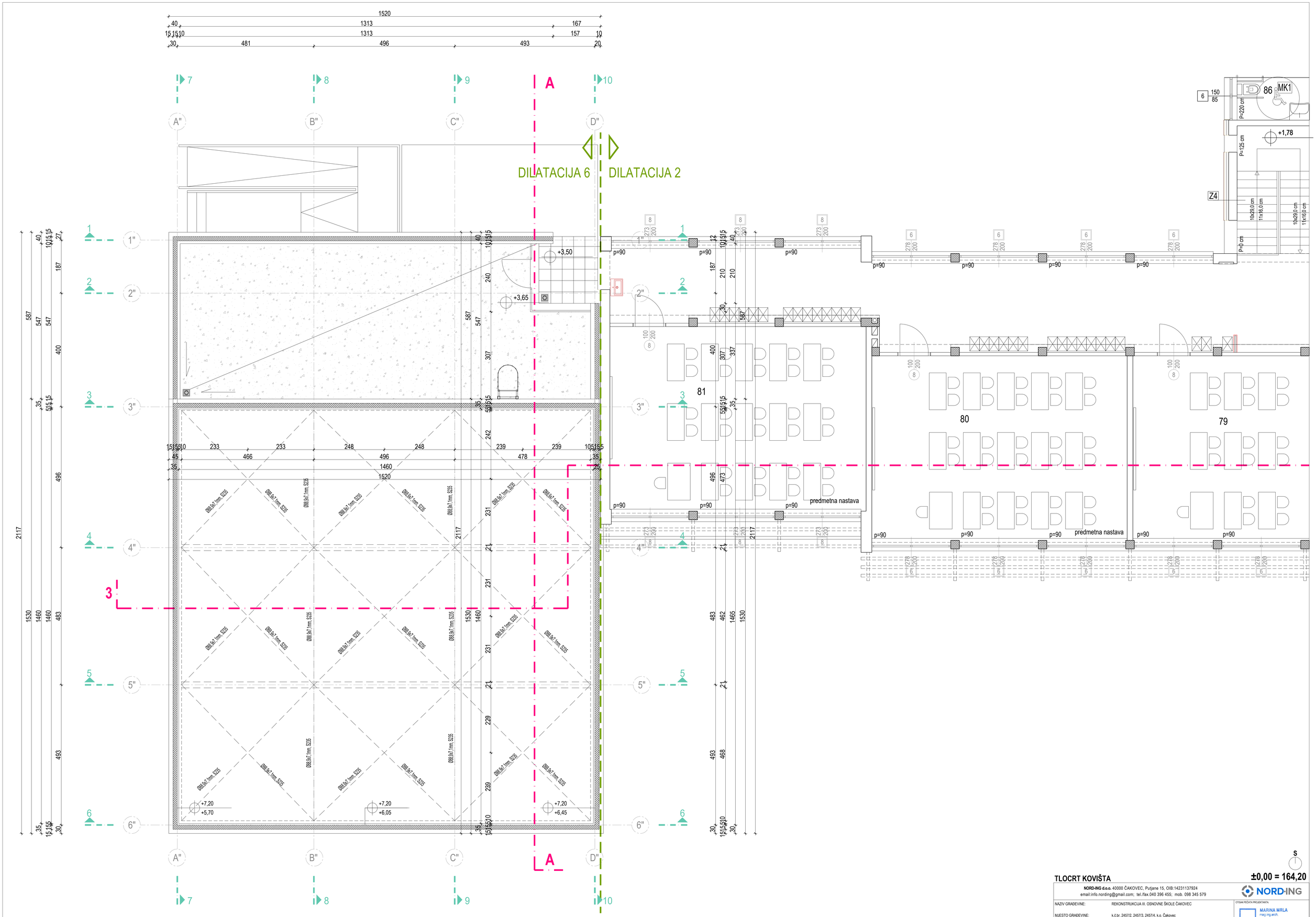

TLOCRT KOVIŠTA

±0,00 = 164,20

NORD-ING d.o.o. 40000 ČAKOVEC, Putjane 15, OIB:14231137924
email:info.nording@gmail.com; tel./fax.040 396 455; mob. 098 345 579

NORD-ING

NAZIV GRAĐEVINE:	REKONSTRUKCIJA III. OSNOVNE ŠKOLE ČAKOVEC
MJESTO GRAĐEVINE:	k.č.br. 2457/2, 2457/3, 2457/4, k.o. Čakovec Ulica Ivana pl. Zajca 24, Čakovec Međimurska županija
NAZIV INVESTITORA:	GRAD ČAKOVEC Ul. kralja Tomislava 15 40 000 ČAKOVEC
SADRŽAJ GRAFIČKOG PRIKAZA:	**TLOCRT KOVIŠTA**

OTISAK PEČATA PROJEKTANTA: MARINA MRLA mag.ing.arch. OVLAŠTENA ARHITEKTICA A 4708

MJESTO I DATUM IZRADE: ČAKOVEC, 11.2025.

RAZINA RAZRADE PROJEKTA: IZVEDBENI PROJEKT

STRUČNIH OSREDNICA PROJEKTA: ARHITEKTONSKI PROJEKT - PLAN OPLATE

PROJEKTANT:	POTPIS PROJEKTANTA:	ZAJED. OZNAKA PROJEKTA:
MARINA MRLA, mag. ing. arch.		NI-157/2025
SURADNIK:	POTPIS SURADNIKA:	OZNAKA PROJEKTA:
ALEKSANDRA MARBETKO bacc.ing.evol.sust.		NI-157/2025-A

MJERILO	BR. IZMJENE	OZN. MAPE:	REDNI BR.
1:50	0	1	4.03.

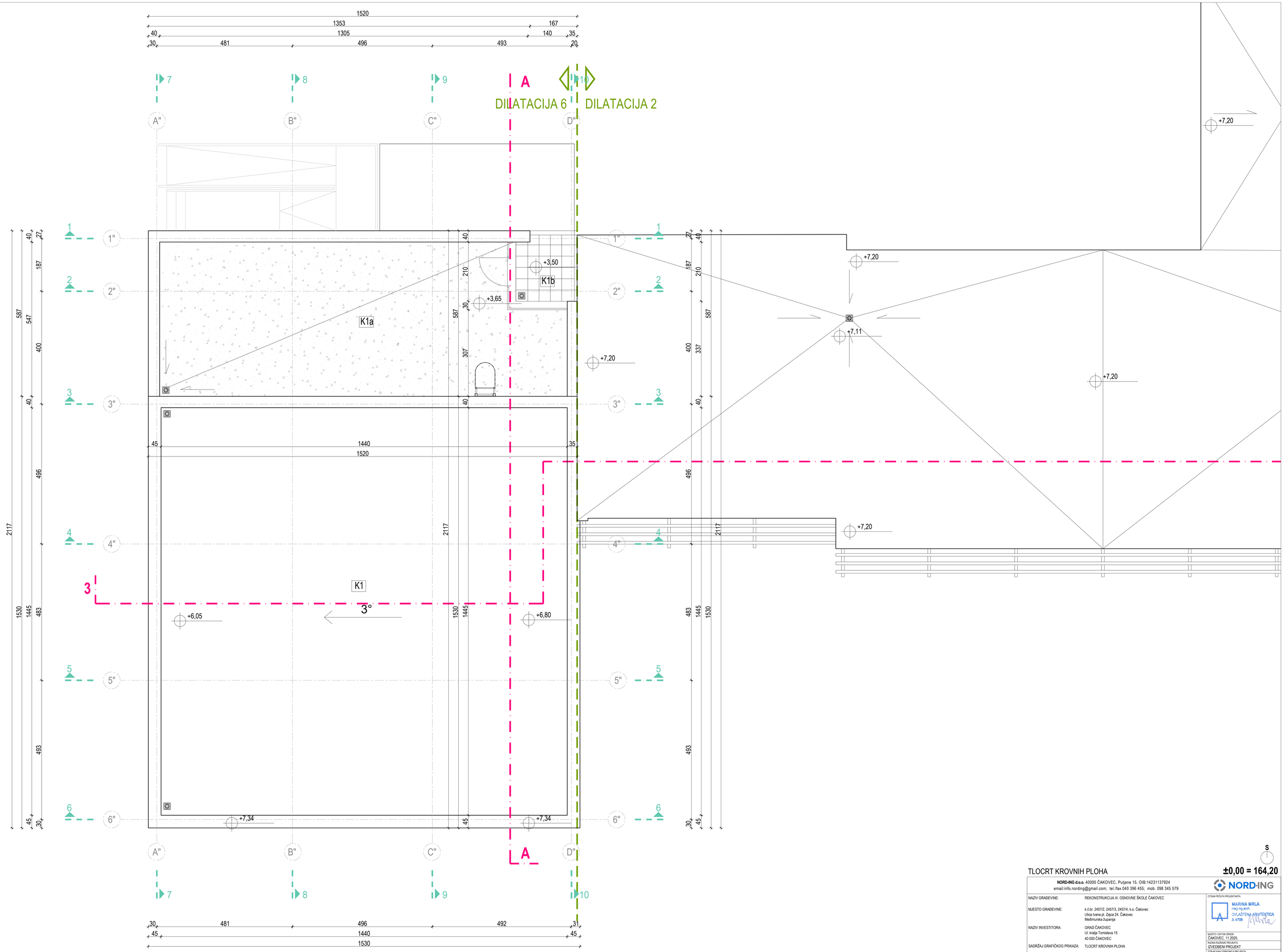

TLOCRT KROVNIH PLOHA

±0,00 = 164,20

NORD-ING d.o.o. 40000 ČAKOVEC, Putjane 15, OIB:14231137924
email:info.nording@gmail.com; tel./fax.040 396 455; mob. 098 345 579

NORD-ING

NAZIV GRAĐEVINE:	REKONSTRUKCIJA III. OSNOVNE ŠKOLE ČAKOVEC
MJESTO GRAĐEVINE:	k.č.br. 2457/2, 2457/3, 2457/4, k.o. Čakovec Ulica Ivana pl. Zajca 24, Čakovec Međimurska županija
NAZIV INVESTITORA:	GRAD ČAKOVEC Ul. kralja Tomislava 15 40 000 ČAKOVEC
SADRŽAJ GRAFIČKOG PRIKAZA:	TLOCRT KROVNIH PLOHA

OTISAK PEČATA PROJEKTANTA: MARINA MRLA mag.ing.arch. OVLAŠTENA ARHITEKTICA A 4708

MJESTO I DATUM IZRADE: ČAKOVEC, 11.2025.

RAZINA RAZRADE PROJEKTA: IZVEDBENI PROJEKT

STRUČNOVNA ODREDNICA PROJEKTA: ARHITEKTONSKI PROJEKT - PLAN OPLATE

PROJEKTANT:	POTPIS PROJEKTANTA:	ZAJED. OZNAKA PROJEKTA:
MARINA MRLA, mag. ing. arch.		NI-157/2025
SURADNIK:	POTPIS SURADNIKA:	OZNAKA PRILOGA/A:
ALEKSANDRA MARBETKO bacc.ing.evol.sust.		NI-157/2025-A

MJERILO	BR. IZMJENE	OZN. MAPE	REDNI BR.
1:50	0	1	2.04.

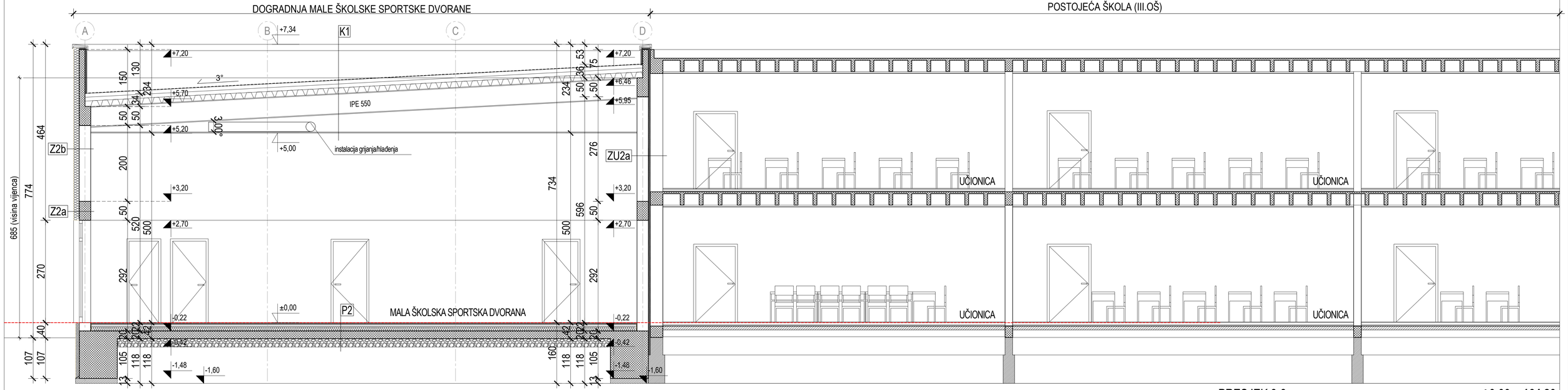

1. UPORABNA CJELINA - MALA DVORANA

VANJSKI ZIDOVI

Z1 / ZID DVORANE / opeka/AB 25 cm + T.I. 15 cm /	
produžna žbuka	
šuplja blok opeka / AB	25,0 cm
TOPLINSKA izolacija (MW - ploče kamene vune)	15,0 cm
polimercementno ljepilo armirano staklenom mrežicom	0,5 cm
impregnacijski predpremaz	0,002 cm
silikatna gruba žbuka	0,3 cm

Z2a / ZID DVORANE / obloga + AB 30 cm + T.I. 15 cm /	
drvena akustična obloga zidova u gornjoj zoni, meka obloga u donjoj zoni do visine 2,7 m	
armirani beton	30,0 cm
TOPLINSKA izolacija (MW - ploče kamene vune)	15,0 cm
polimercementno ljepilo armirano staklenom mrežicom	0,5 cm
impregnacijski predpremaz	0,002 cm
silikatna gruba žbuka	0,3 cm

Z2b / ZID DVORANE / obloga + opeka 30 cm + T.I. 15 cm /	
drvena akustična obloga zidova u gornjoj zoni, meka obloga u donjoj zoni do visine 2,7 m	
blok opeka	30,0 cm
TOPLINSKA izolacija (MW - ploče kamene vune)	15,0 cm
polimercementno ljepilo armirano staklenom mrežicom	0,5 cm
impregnacijski predpremaz	0,002 cm
silikatna gruba žbuka	0,3 cm

ZU2a / granica DVORANA - POSTOJEĆI DIO ŠKOLE /	
produžna žbuka	2,0 cm
šuplja blok opeka/armirani beton	25,0 cm
DILATACIJA - ispuna kamenom vunom 5,0 cm	5,0 cm
postojeći nosivi zid škole	33,0 cm

ZU2b / granica DVORANA - POSTOJEĆI DIO ŠKOLE /	
drvena akustična obloga zidova u gornjoj zoni, meka obloga u donjoj zoni do visine 2,7 m	2,0 cm
šuplja blok opeka/armirani beton	30,0 cm
DILATACIJA - ispuna kamenom vunom 5,0 cm	5,0 cm
postojeći nosivi zid škole	33,0 cm

UNUTARNJI PODOVI

P1 / POD NA TLU / KERAMIKA + podno grijanje	
završna podna obloga - ker. pločice u ljepilu	1,5 cm
polimercementna HIDROIZOLACIJA / mokri prostori /	
lagano armirani cementni estrih	6,0-8,0 cm
raster ploča za podno grijanje 3,0 cm + cijevi podnog grijanja 2,0 cm	3,0-5,0 cm
tvrde ploče TOPLINSKE izolacije (EPS)	6,0 cm
elastični sloj za zvučnu izolaciju (EPS-T)	1,0 cm
bitumenska HIDROIZOLACIJA	1,0 cm
armiranobetonska ploča	12,0 cm
PE folija	
nabijeni šljunak/toplinska izolacija XPS	30,0 cm/ 15 cm

P2 / POD DVORANE /	
višeslojni parket sa habajućim slojem	1,6 cm
šperploča	0,6 cm
vezna daska	1,6 cm
amortizer / vezna pločica	0,6 cm
osnovna nosiva letva	1,9 cm
drvena podloška 2,5 cm - cijevi za podno grijanje	2,5 cm
drvena potkonstrukcija na regulacijskom vijku i podloški - kamena vuna 12,0 cm (6+6 cm, gornji sloj sa gornje strane kaširan ALU folijom), λ=0,036	11,8 cm
bitumenska hidroizolacija	1,0 cm
armiranobetonska ploča	20,0 cm
PE folija	0,25 mm
nabijeni šljunak 38 cm + nasip (Ms=80 MN/m2)	

KROVOVI

K1 / KROV DVORANE /	
sintetička FPO hidroizolacija (UV otporna)	0,15 cm
tvrde ploče TOPLINSKE IZOLACIJE (MW - kamena vuna)	20,0 cm
parna brana PE folija	
visokoprofilirani čelični lim	15,0 cm
glavni nosač IPE 550	55,0 cm
akustičke gipskartonske ploče (GK ploče 1x1,25 cm) na ovješenoj čeličnoj potkonstrukciji(između glavnih nosača)	

K1a / RAVNI KROV DVORANE /	
nasip šljunka	5,0-10,0 cm
geotekstil - razdjelni sloj	
polimerbitumenska HI traka na bazi TPO	
geotekstil - razdjelni sloj	
tvrde ploče TOPLINSKE IZOLACIJE (MW 1x10 cm)	10,0 cm
tvrde ploče TOPLINSKE IZOLACIJE (MW) u padu 1%	5,0-20,0 cm
parna brana i sekundarna H.I.	
AB stropna ploča	20,0 cm
zračni prostor spuštenog stropa + (GK ploče 1 x 1,25 cm) ovješene na potkonstrukciji	

K1b / RAVNI KROV DVORANE /	
betonske ploče na distancerima	3,0 cm
geotekstil - razdjelni sloj	
polimerbitumenska HI traka na bazi TPO	
geotekstil - razdjelni sloj	
tvrde ploče TOPLINSKE IZOLACIJE (MW 1x10 cm)	10,0 cm
tvrde ploče TOPLINSKE IZOLACIJE (MW) u padu 1%	5,0-10,0 cm
parna brana i sekundarna H.I.	
AB stropna ploča	20,0 cm
zračni prostor spuštenog stropa + (GK ploče 1 x 1,25 cm) ovješene na potkonstrukciji	

PRESJEK 3-3

±0,00 = 164,20

NORD-ING d.o.o. 40000 ČAKOVEC, Putjane 15, OIB:14231137924
email:info.nording@gmail.com; tel./fax.040 396 455; mob. 098 345 579

NORD-ING

NAZIV GRAĐEVINE: REKONSTRUKCIJA III. OSNOVNE ŠKOLE ČAKOVEC

MJESTO GRAĐEVINE: k.č.br. 2457/2, 2457/3, 2457/4, k.o. Čakovec
Ulica Ivana pl. Zajca 24, Čakovec
Međimurska županija

NAZIV INVESTITORA: GRAD ČAKOVEC
Ul. kralja Tomislava 15
40 000 ČAKOVEC

SADRŽAJ GRAFIČKOG PRIKAZA: PRESJEK 3-3

OTISAK PEČATA PROJEKTANTA: MARINA MRLA mag.ing.arch. OVLAŠTENA ARHITEKTICA A 4708

MJESTO I DATUM IZRADE: ČAKOVEC, 11.2025.

RAZINA RAZRADE PROJEKTA: IZVEDBENI PROJEKT

STRUKOVNA OREDNICA PROJEKTA: ARHITEKTONSKI PROJEKT - PLAN OPLATE

PROJEKTANT:	POTPIS PROJEKTANTA:	ZAJED. OZNAKA PROJEKTA:
MARINA MRLA, mag. ing. arch.		NI-157/2025
SURADNIK: ALEKSANDRA MARĐETKO bacc.ing.evol.sust.	POTPIS SURADNIKA:	OZNAKA PROJEKTA: NI-157/2025-A

MJERILO	BR. IZMJENE	OZN. MAPE	REDNI BR.
1:50	0	1	4.05

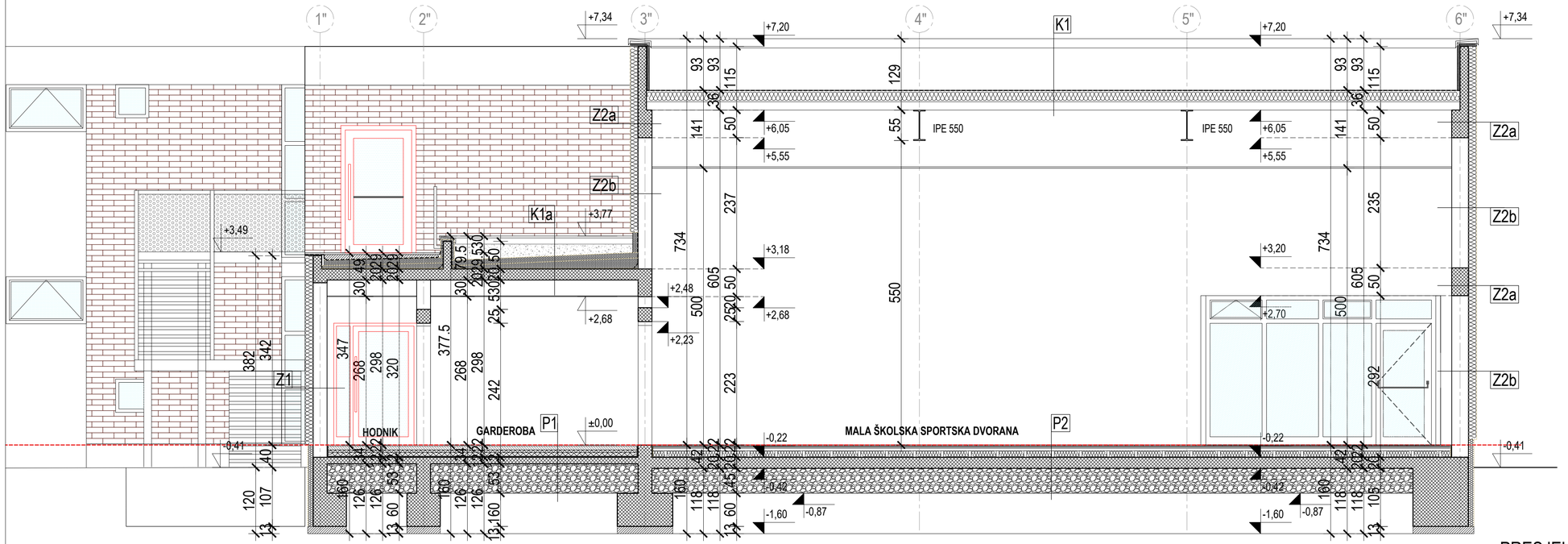

KROVOVI

K1 / KROV DVORANE /	
sintetička FPO hidroizolacija (UV otporna)	0,15 cm
tvrde ploče TOPLINSKE IZOLACIJE (MW - kamena vuna)	20,0 cm
parna brana PE folija	
visokoprofilirani čelični lim	15,0 cm
glavni nosač IPE 550	55,0 cm
akustičke gipskartonske ploče (GK ploče 1x1,25 cm) na ovješenoj čeličnoj potkonstrukciji(između glavnih nosača)	

K1a / RAVNI KROV DVORANE /	
nasip šljunka	5,0-10,0 cm
geotekstil - razdjelni sloj	
polimerbitumenska HI traka na bazi TPO	
geotekstil - razdjelni sloj	
tvrde ploče TOPLINSKE IZOLACIJE (MW 1x10 cm)	10,0 cm
tvrde ploče TOPLINSKE IZOLACIJE (MW) u padu 1%	5,0-20,0 cm
parna brana i sekundarna H.I.	
AB stropna ploča	20,0 cm
zračni prostor spuštenog stropa + (GK ploče 1 x 1,25 cm) ovješene na potkonstrukciji	

K1b / RAVNI KROV DVORANE /	
betonske ploče na distancerima	3,0 cm
geotekstil - razdjelni sloj	
polimerbitumenska HI traka na bazi TPO	
geotekstil - razdjelni sloj	
tvrde ploče TOPLINSKE IZOLACIJE (MW 1x10 cm)	10,0 cm
tvrde ploče TOPLINSKE IZOLACIJE (MW) u padu 1%	5,0-10,0 cm
parna brana i sekundarna H.I.	
AB stropna ploča	20,0 cm
zračni prostor spuštenog stropa + (GK ploče 1 x 1,25 cm) ovješene na potkonstrukciji	

VANJSKI ZIDOVI

1. UPORABNA CJELINA - MALA DVORANA

Z1 / ZID DVORANE / opeka/AB 25 cm + T.I. 15 cm /	
produžna žbuka	
šuplja blok opeka / AB	25,0 cm
TOPLINSKA izolacija (MW - ploče kamene vune)	15,0 cm
polimercementno ljepilo armirano staklenom mrežicom	0,5 cm
impregnacijski predpremaz	0,002 cm
silikatna gruba žbuka	0,3 cm

Z2a / ZID DVORANE / obloga + AB 30 cm + T.I. 15 cm /	
drvena akustična obloga zidova u gornjoj zoni, meka obloga u donjoj zoni do visine 2,7 m	
armirani beton	30,0 cm
TOPLINSKA izolacija (MW - ploče kamene vune)	15,0 cm
polimercementno ljepilo armirano staklenom mrežicom	0,5 cm
impregnacijski predpremaz	0,002 cm
silikatna gruba žbuka	0,3 cm

Z2b / ZID DVORANE / obloga + opeka 30 cm + T.I. 15 cm /	
drvena akustična obloga zidova u gornjoj zoni, meka obloga u donjoj zoni do visine 2,7 m	
blok opeka	30,0 cm
TOPLINSKA izolacija (MW - ploče kamene vune)	15,0 cm
polimercementno ljepilo armirano staklenom mrežicom	0,5 cm
impregnacijski predpremaz	0,002 cm
silikatna gruba žbuka	0,3 cm

ZU2a / granica DVORANA - POSTOJEĆI DIO ŠKOLE /	
produžna žbuka	2,0 cm
šuplja blok opeka/armirani beton	25,0 cm
DILATACIJA - ispuna kamenom vunom 5,0 cm	5,0 cm
postojeći nosivi zid škole	33,0 cm

ZU2b / granica DVORANA - POSTOJEĆI DIO ŠKOLE /	
drvena akustična obloga zidova u gornjoj zoni, meka obloga u donjoj zoni do visine 2,7 m	2,0 cm
šuplja blok opeka/armirani beton	30,0 cm
DILATACIJA - ispuna kamenom vunom 5,0 cm	5,0 cm
postojeći nosivi zid škole	33,0 cm

UNUTARNJI PODOVI

P1 / POD NA TLU / KERAMIKA + podno grijanje	
završna podna obloga - ker. pločice u ljepilu	1,5 cm
polimercementna HIDROIZOLACIJA / mokri prostori /	
lagano armirani cementni estrih	6,0-8,0 cm
raster ploča za podno grijanje 3,0 cm + cijevi podnog grijanja 2,0 cm	3,0-5,0 cm
tvrde ploče TOPLINSKE izolacije (EPS)	6,0 cm
elastični sloj za zvučnu izolaciju (EPS-T)	1,0 cm
bitumenska HIDROIZOLACIJA	1,0 cm
armiranobetonska ploča	12,0 cm
PE folija	
nabijeni šljunak/toplinska izolacija XPS	30,0 cm/ 15 cm

P2 / POD DVORANE /	
višeslojni parket sa habajućim slojem	1,6 cm
šperploča	0,6 cm
vezna daska	1,6 cm
amortizer / vezna pločica	0,6 cm
osnovna nosiva letva	1,9 cm
drvena podloška 2,5 cm - cijevi za podno grijanje	2,5 cm
drvena potkonstrukcija na regulacijskom vijku i podloški - kamena vuna 12,0 cm (6+6 cm, gornji sloj sa gornje strane kaširan ALU foljom), λ=0,036	11,8 cm
bitumenska hidroizolacija	1,0 cm
armiranobetonska ploča	20,0 cm
PE folija	0,25 mm
nabijeni šljunak 38 cm + nasip (Ms=80 MN/m2)	

PRESJEK A-A

±0,00 = 164,20

NORD-ING d.o.o. 40000 ČAKOVEC, Putjane 15, OIB:14231137924
email:info.nording@gmail.com; tel./fax.040 396 455; mob. 098 345 579

NORD-ING

NAZIV GRAĐEVINE: REKONSTRUKCIJA III. OSNOVNE ŠKOLE ČAKOVEC

MJESTO GRAĐEVINE: k.č.br. 2457/2, 2457/3, 2457/4, k.o. Čakovec
Ulica Ivana pl. Zajca 24, Čakovec
Međimurska županija

NAZIV INVESTITORA: GRAD ČAKOVEC
Ul. kralja Tomislava 15
40 000 ČAKOVEC

SADRŽAJ GRAFIČKOG PRIKAZA: PRESJEK A-A

OTISAK PEČATA PROJEKTANTA: MARINA MRLA mag.ing.arch. OVLAŠTENA ARHITEKTICA A 4708

MJESTO I DATUM IZRADE: ČAKOVEC, 11.2025.

RAZINA RAZRADE PROJEKTA: IZVEDBENI PROJEKT

STRUJKOVNA OZREDNICA PROJEKTA: ARHITEKTONSKI PROJEKT - PLAN OPLATE

PROJEKTANT:	POTPIS PROJEKTANTA:	ZAJED. OZNAKA PROJEKTA:
MARINA MRLA, mag. ing. arch.		NI-157/2025
SURADNIK: ALEKSANDRA MARĐETKO bacc.ing.evol.sust.	POTPIS SURADNIKA:	OZNAKA PROJEKTA: NI-157/2025-A

MJERILO	BR. IZMJENE	OZN. MAPE	REDNI BR.
1:50	0	1	4.06

ISTOČNO PROČELJE DOGRADNJE DVORANE I POSTOJEĆE ŠKOLE

ISTOČNO PROČELJE DIJELA ZGRADE KOJI SE REKONSTRUIRA

ISTOČNO PROČELJE

±0,00 = 164,20

NORDING d.o.o. 40000 ČAKOVEC, Purgare 15, OIB: HR2311372924
email: info.nording@gmail.com tel: fax: 040/ 395 055 mob. 098/ 340 378

NORDING

NAZIV GRAĐEVINE:	REKONSTRUKCIJA III. OSNOVNE ŠKOLE ČAKOVEC
SJEDIŠTE GRAĐEVINE:	k.o. ČAKOVEC, ZGRADA br.1 u k.o. Čakovec Ulica hrvatsa Zagrb.Br.Čakovec Sjedište Čakovec
NAZIV INVESTITORA:	GRADI ČAKOVEC Ul.Antje Tomićeva 15 40 000 Čakovec
SADRŽAJ GRAFIČKOG PRIKAZA:	ISTOČNO PROČELJE
RAZ.OSNOVA:	STAN.PRIKAZ.BROJ:
NARTAK MFA A, mag. ing. arh.	A-1 ISTOČNO
A.R.DIMANOVA- KONZ.PROJ.mag.ing.arch.kraj	TYPE CHANGE:

GRAĐEVINA MIRA Ulica hrvatsa Zvonimira 15 40000 ČAKOVEC	
GRAFIČKI PRIKAZ: ČAKOVEC, 11.2015. GLAVNI ARHITEKTONSKI ZIVOSNEN PROJEKT ARHITEKTONSKI PROJEKT ARHITEKTONSKI PROJEKT - PLAN OPĆAJA	

DATUM:	DR.MJERA:	CRT.MJ.:	CRTAO:
	1:50		

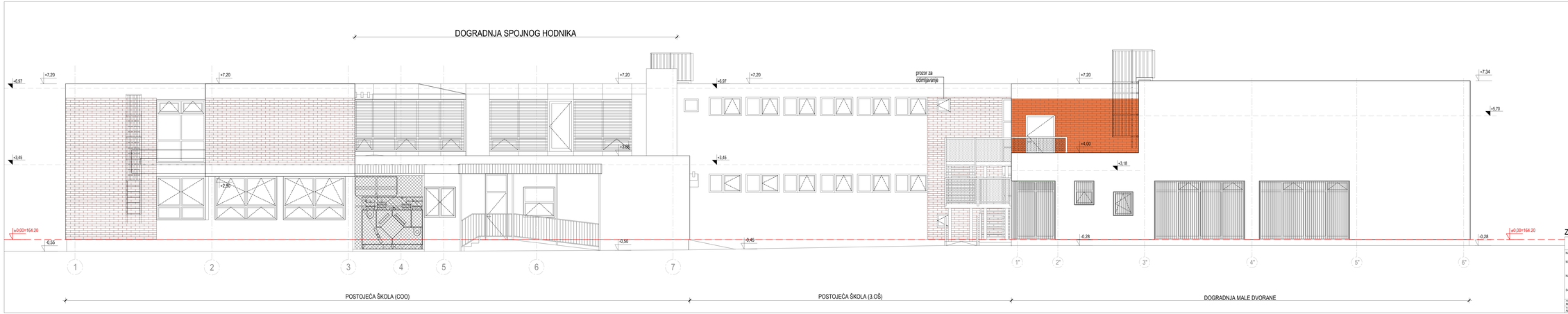

ZAPADNO PROČELJE

±0,00 = 164,20

NORD-ING d.o.o. 40000 ČAKOVEC, Putjane 15, OIB 14231137924
email: info. nording@gmail .com, tel./fax 040 398 455, mob. 098 345 379

NORD-ING

NAZIV GRAĐEVINE:	REKONSTRUKCIJA III. OSNOVNE ŠKOLE ČAKOVEC
MJESTO GRAĐENJA:	k.č.br. 2407/2, 2407/3, 2407/4, k.o. Čakovec Ulica kralja pl. Zvonimira 2b, Čakovec Mađimurska županija
NAZIV INVESTITORA:	GRAD ČAKOVEC Ul. kralja Tomislava 15 40 000 ČAKOVEC
SADRŽAJ GRAFIČKOG PRIKAZA:	ZAPADNO PROČELJE

OTISAK PEČATA PROJEKTANTA: MARINA MIRLA mag.ing.arch. OVLAŠTENA ARHITEKTICA A -4708

PROJEKTANT: MARINA MIRLA, mag.ing. arch.	POTPIS PROJEKTANTA:
SURADNIK: ALEKSANDRA MARKETIĆ bacc.ing.arch.aed.aud.	POTPIS SURADNIKA:

BROJ GRAĐEVINSKOG PROJEKTA: NI-15/12025.
BROJ GLAVNOG PROJEKTA: NI-15/12025-A

GLAVNI MAPA PROJEKTA:
GRAĐEVINSKI PROJEKT
ARHITEKTONSKI PROJEKT – PLAN OPLATE

MJERILO: 1:50	DATUM: 01.2025.	OZN. MAPE: 1	OZNAKA LISTA: 4.0.6

JUŽNO PROČELJE

±0.00 = 164,20

NORDINGs d.o.o. 43000 ČAKOVEC, Purgarski 15, OIB 14231137629
email:info-nordings@gmail.com; Tel.fax.040 398 000, mob. 095 390 5379

NORDINGs

NAZIV GRAĐEVINE	REKONSTRUKCIJA I DOGRADNJA OŠ ČAKOVEC
SJEDIŠTE GRAĐEVINE	k.o. 24915, 24915, 3074 k.o. Čakovec Ulica braće Radić broj 1, Čakovec Martinovčina Gupčak
NAZIV INVESTITORA	GRAD ČAKOVEC Ulica braće Radić 1 40 000 ČAKOVEC
SADRŽAJ GRAFIČKOG PRIKAZA	JUŽNO PROČELJE

Izradio:	Ovlaštena osoba:	Broj izvornika:	Broj izmjene:
NORDINGs d.o.o. mag. ing. arh.		18-10/2020	00
Ovlaštena osoba:	Broj ovlaštenja:	Broj kopija:	Broj izmjene:
ALEKSANDRA MARETIĆ mag.ing.arch.aed		18-10/2020-4	0

POVJERENIK ZA ZAŠTITU OSOBNIH PODATAKA

NORDINGs d.o.o. 43000 ČAKOVEC, Purgarski 15, OIB 14231137629 - Tel.fax.040 398 000 - mob. 095 390 5379 - e-mail: info-nordings@gmail.com

GLAVNI PROJEKTANT	NORDINGs d.o.o. mag. ing. arh.
OVLAŠTENA OSOBA	ALEKSANDRA MARETIĆ mag.ing.arch.aed
BROJ OVLAŠTENJA	2-1-1-1-1

BROJ PROJEKTA	18-10/2020
GLAVNI PROJEKT	
ARHITEKTONSKI PROJEKT - PLAN OPLATA	

MJERILO	1:100	DATUM IZRADE	10/2020	LIST	18

SJEVERNO PROČELJE

±0.00 = 164,20

NORDING d.o.o. 43000 ČAKOVEC, Augusta 15, OIB 14231127929
email:nko.nording@gmail.com; Ter.fax 040 398 600; mob. 095 590 575

NORDING

NAZIV GRAĐEVINE	PRIGRADNJA MALE DVORANE ŠKOLE ČAKOVEC
SJEDIŠTE GRAĐEVINE	k.č.br. 2937/3, 2937/1, k.o. Čakovec Ulica Franje Lučića Frankopana Nadnevnik/Ivanec
NAZIV INVESTITORA	GRAD ČAKOVEC Trg dr. Franje Tuđmana 19 40 000 ČAKOVEC
SADRŽAJ GRAFIČKOG PRIKAZA	SJEVERNO PROČELJE

Izradio: NORDING d.o.o. mag. ing. arh.	Ovlaštena osoba:	d.o.o. broj iz sudskog registra: 1	1
		br. rješenja: 1	1
Ime i prezime ovlaštenog inženjera:	Ime i prezime:	br. rješenja: 1	1
ALEKSANDAR NORDING mag.ing.arch.dipl		br. rješenja: 1	1

Suglasnost:	
NORDING d.o.o.	
Ime i prezime:	
ALEKSANDAR NORDING mag.ing.arch.dipl

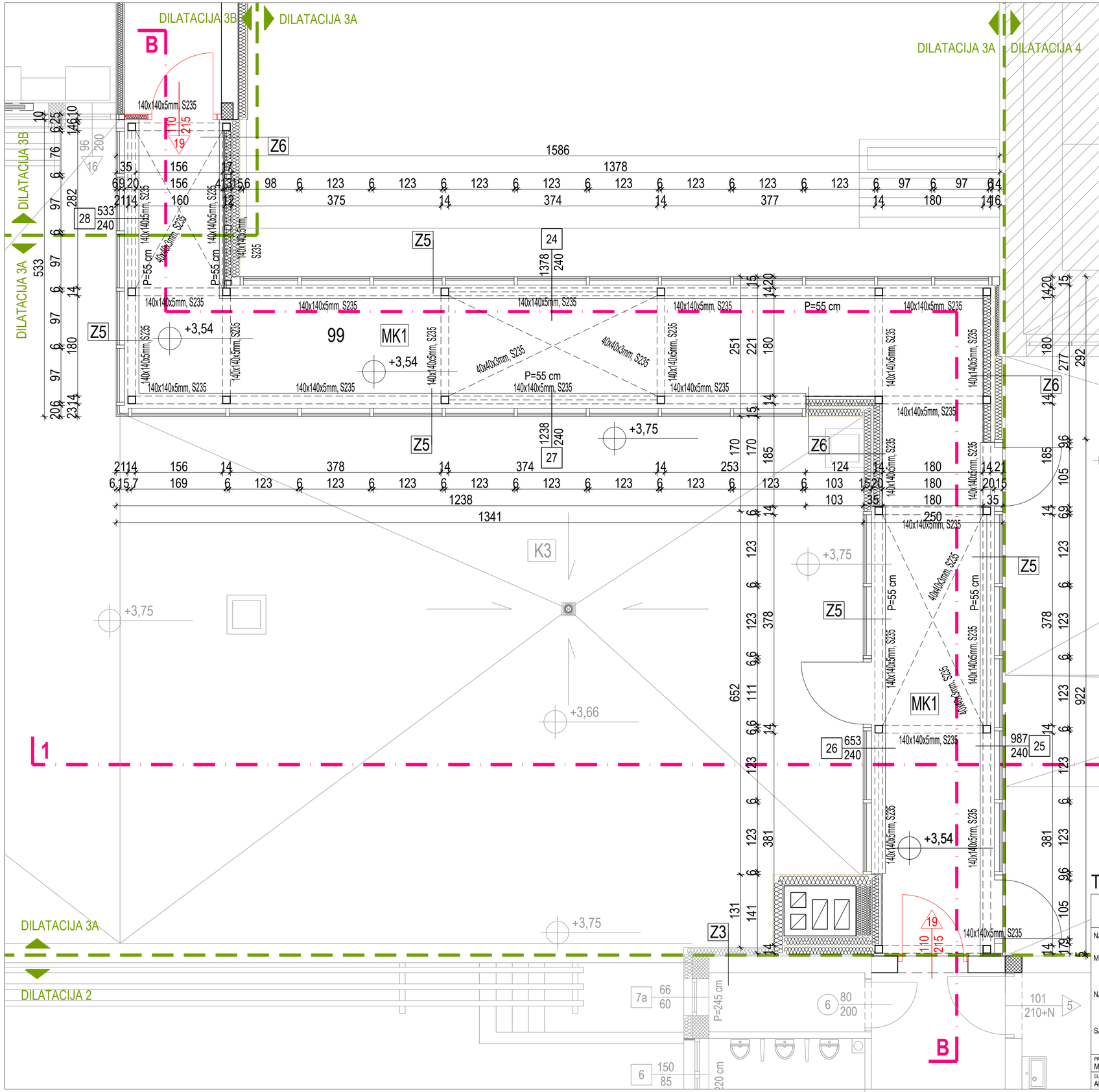

ISKAZ NETO POVRŠINE

III. OSNOVNA ŠKOLA ČAKOVEC

	NAZIV PROSTORIJE	PODNA OBLOGA	POVRŠINA/m²	
99	SPOJNI HODNIK	gres keramika	52,30	
			UKUPNO:	52,30

ISKAZ BRUTO POVRŠINE

	NAZIV PROSTORIJE	PODNA OBLOGA	POVRŠINA/m²	
99	SPOJNI HODNIK	gres keramika	70,00	
			UKUPNO:	70,00

Z5 / ZID SPOJNOG HODNIKA/	
nosiva čelična konstrukcija	
termoizolacijski zidni panel / kontinuirana ostakljena fasada s brisolejima	15,0 cm

Z6 / ZID SPOJNOG HODNIKA/	
zidna obloga gipskartonskim pločama 2x1,25 cm	2,50 cm
nosiva čelična konstrukcija s T.I. između vertikalnih nosača	12,0 cm
zidni panel s izolacijskom jezgrom od mineralne vune	15,0 cm

	MK1 / MEĐUKATNA KONSTRUKCIJA / KERAMIKA	
NOVI SLOJEVI	gres ker. pločice u ljepilu	1,5 cm
	polimercementna HIDROIZOLACIJA / mokri prostori /	
	lagano armirani cementni estrih (prilagoditi postojećim visinama prostora)	5,0 -7,0 cm
	PE folija	
	elastični sloj za zvučnu izolaciju (2x1,0 cm)	2,0 cm
POST. SLOJ	arm. bet. rebr. strop	35,0 cm
NOVI SLOJ	zračni prostor spuštenog stropa + GK ploča (1x1,25 cm)	

TLOCRT SPOJNOG HODNIKA

±0,00 = 164,20

NORD-ING d.o.o. 40000 ČAKOVEC, Putjane 15, OIB:14231137924
email:info.nording@gmail.com; tel./fax.040 396 455; mob. 098 345 579

NORD-ING

NAZIV GRAĐEVINE: REKONSTRUKCIJA III. OSNOVNE ŠKOLE ČAKOVEC

MJESTO GRAĐEVINE: k.č.br. 2457/2, 2457/3, 2457/4, k.o. Čakovec
Ulica Ivana pl. Zajca 24, Čakovec
Međimurska županija

NAZIV INVESTITORA: GRAD ČAKOVEC
Ul. kralja Tomislava 15
40 000 ČAKOVEC

SADRŽAJ GRAFIČKOG PRIKAZA: TLOCRT SPOJNOG HODNIKA

OTISAK PEČATA PROJEKTANTA: MARINA MRLA mag.ing.arch. OVLAŠTENA ARHITEKTICA A 4708

MJESTO I DATUM IZRADE: ČAKOVEC, 11.2025.

RAZINA RAZRADE PROJEKTA: IZVEDBENI PROJEKT

STRUKOVNA ODREDNICA PROJEKTA: ARHITEKTONSKI PROJEKT - PLAN OPLATE

PROJEKTANT:	POTPIS PROJEKTANTA:	ZAJED. OZNAKA PROJEKTA:	MJERILO:	BR. IZMJENE:	OZN. MAPE:	REDNI BR.:
MARINA MRLA, mag. ing. arch.		NI-157/2025	1:50	0	1	4.11
SURADNIK: ALEKSANDRA MARĐETKO bacc.ing.evol.sust.	POTPIS SURADNIKA:	OZNAKA PROJEKTA: NI-157/2025-A				

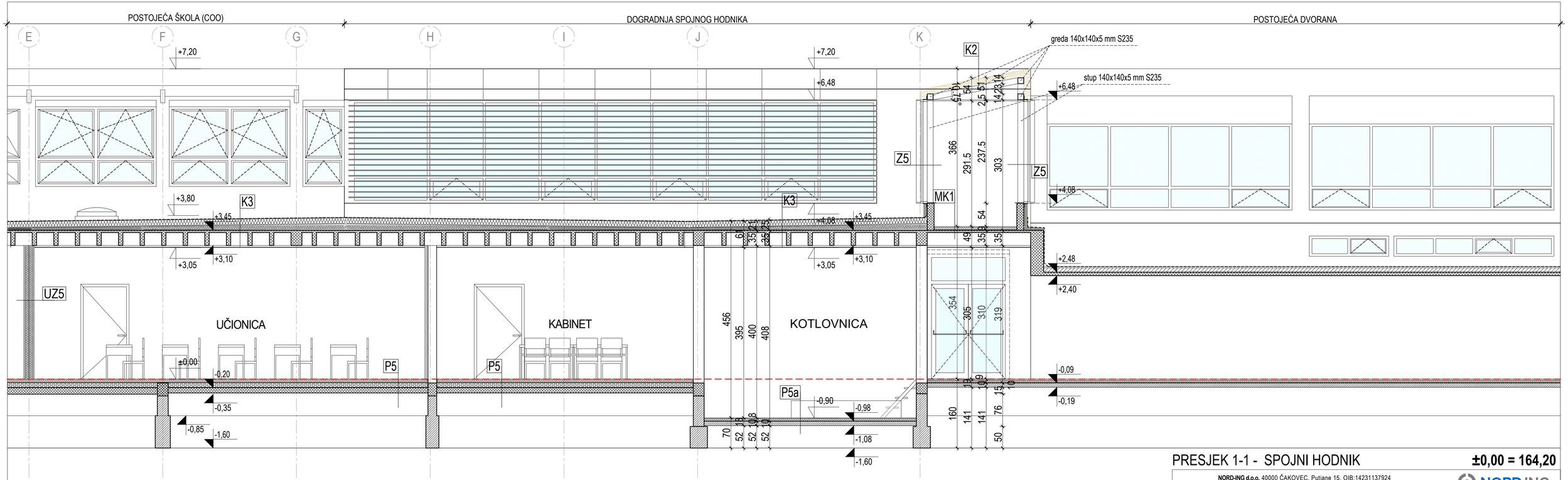

PRESJEK 1-1 - SPOJNI HODNIK

±0,00 = 164,20

Z5 / ZID SPOJNOG HODNIKA/	
nosiva čelična konstrukcija	
termoizolacijski zidni panel / kontinuirana ostakljena fasada s brisolejima	15,0 cm

	MK1 / MEĐUKATNA KONSTRUKCIJA / KERAMIKA	
NOVI SLOJEVI	gres ker. pločice u ljepilu	1,5 cm
	polimercementna HIDROIZOLACIJA / mokri prostori / lagano armirani cementni estrih (prilagoditi postojećim visinama prostora)	5,0 -7,0 cm
	PE folija	
	elastični sloj za zvučnu izolaciju (2x1,0 cm)	2,0 cm
POST. SLOJ	arm. bet. rebr. strop	35,0 cm
NOVI SLOJ	zračni prostor spuštenog stropa + GK ploča (1x1,25 cm)	

K2 / KROV SPOJNOG HODNIKA /	
termoizolacijski krovni panel	17,5 cm
čelična nosiva konstrukcija	
zračni prostor (prostor za instalacije)	
protupožarne gipskartonske ploče 2 x 1,25 cm	2,50 cm

NORD-ING d.o.o. 40000 ČAKOVEC, Putjane 15, OIB:14231137924
email:info.nording@gmail.com; tel./fax.040 396 455; mob. 098 345 579

NORD-ING

NAZIV GRAĐEVINE: REKONSTRUKCIJA III. OSNOVNE ŠKOLE ČAKOVEC

MJESTO GRAĐEVINE: k.č.br. 2457/2, 2457/3, 2457/4, k.o. Čakovec
Ulica Ivana pl. Zajca 24, Čakovec
Međimurska županija

NAZIV INVESTITORA: GRAD ČAKOVEC
Ul. kralja Tomislava 15
40 000 ČAKOVEC

SADRŽAJ GRAFIČKOG PRIKAZA: PRESJEK 1-1 - SPOJNI HODNIK

OTISAK PEČATA PROJEKTANTA:
MARINA MRLA
mag.ing.arch.
OVLAŠTENA ARHITEKTICA
A 4708

MJESTO I DATUM IZRADE: ČAKOVEC, 11.2025.

RAZINA RAZRADE PROJEKTA: IZVEDBENI PROJEKT

STRUKOVNA OZREDNICA PROJEKTA: ARHITEKTONSKI PROJEKT - PLAN OPLATE

PROJEKTANT:	POTPIS PROJEKTANTA:	ZAJED. OZNAKA PROJEKTA:
MARINA MRLA, mag. ing. arch.		NI-157/2025
SURADNIK: ALEKSANDRA MARĐETKO bacc.ing.evol.sust.	POTPIS SURADNIKA:	OZNAKA PROJEKTA: NI-157/2025-A

MJERILO:	BR. IZMJENE:	OZN. MAPE:	REDNI BR.:
1:50	0	1	4.12

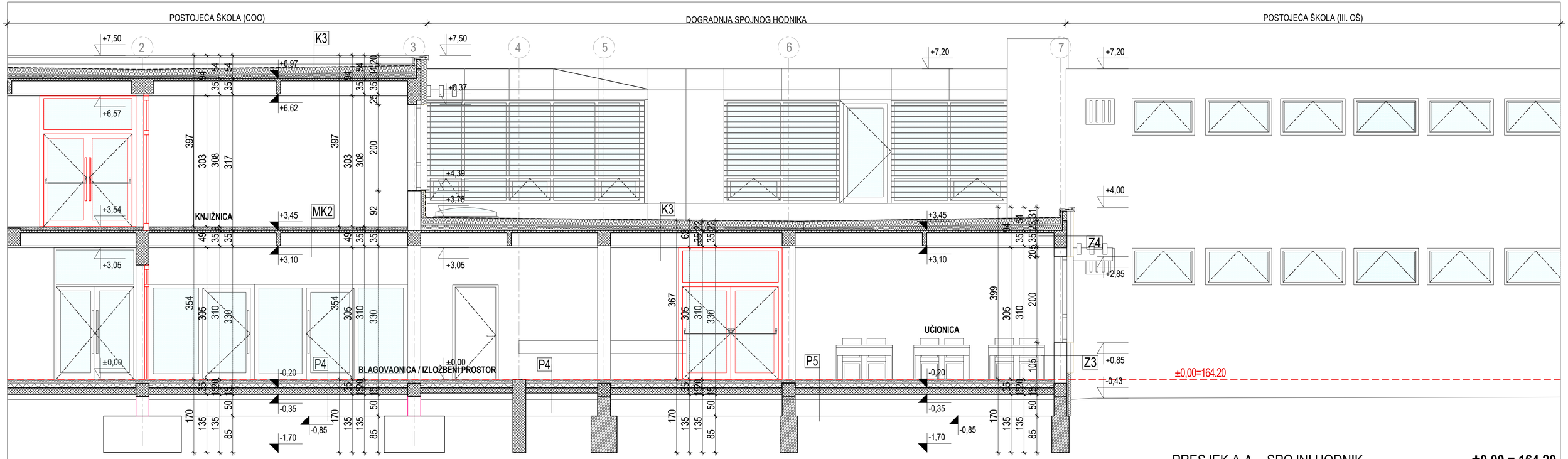

PRESJEK A-A - SPOJNI HODNIK

±0,00 = 164,20

NORD-ING d.o.o. 40000 ČAKOVEC, Putjane 15, OIB:14231137924
email:info.nording@gmail.com; tel./fax.040 396 455; mob. 098 345 579

NORD-ING

NAZIV GRAĐEVINE:	REKONSTRUKCIJA III. OSNOVNE ŠKOLE ČAKOVEC
MJESTO GRAĐEVINE:	k.č.br. 2457/2, 2457/3, 2457/4, k.o. Čakovec Ulica Ivana pl. Zajca 24, Čakovec Međimurska županija
NAZIV INVESTITORA:	GRAD ČAKOVEC Ul. kralja Tomislava 15 40 000 ČAKOVEC
SADRŽAJ GRAFIČKOG PRIKAZA:	PRESJEK A-A - SPOJNI HODNIK

OTISAK PEČATA PROJEKTANTA:
MARINA MRLA
mag.ing.arch.
OVLAŠTENA ARHITEKTICA
A 4708

MJESTO I DATUM IZRADE: ČAKOVEC, 11.2025.

RAZINA RAZRADE PROJEKTA: IZVEDBENI PROJEKT

STRUKOVNA ODREDNICA PROJEKTA: ARHITEKTONSKI PROJEKT - PLAN OPLATE

PROJEKTANT: MARINA MRLA, mag. ing. arch.	POTPIS PROJEKTANTA:	ZAJED. OZNAKA PROJEKTA: NI-157/2025	
SURADNIK: ALEKSANDRA MARĐETKO bacc.ing.evol.sust.	POTPIS SURADNIKA:	OZNAKA PROJEKTA: NI-157/2025-A	

MJERILO:	BR. IZMJENE:	OZN. MAPE:	REDNI BR.:
1:50	0	1	4.13

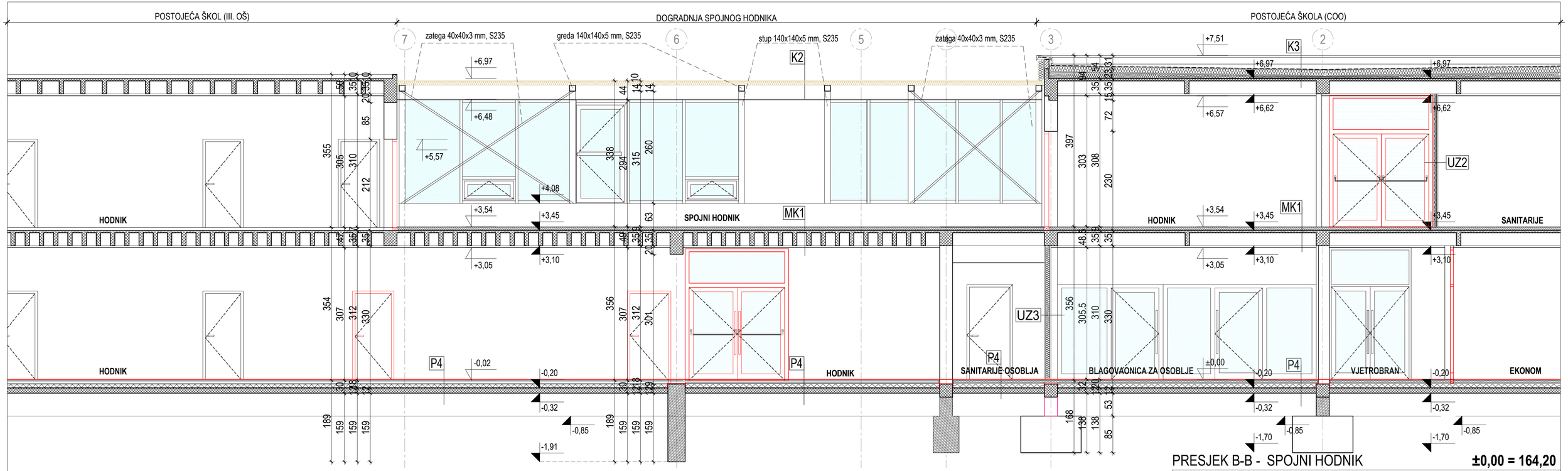

PRESJEK B-B - SPOJNI HODNIK

±0,00 = 164,20

NORD-ING d.o.o. 40000 ČAKOVEC, Putjane 15, OIB:14231137924
email:info.nording@gmail.com; tel./fax.040 396 455; mob. 098 345 579

NORD-ING

NAZIV GRAĐEVINE:	REKONSTRUKCIJA III. OSNOVNE ŠKOLE ČAKOVEC
MJESTO GRAĐEVINE:	k.č.br. 2457/2, 2457/3, 2457/4, k.o. Čakovec Ulica Ivana pl. Zajca 24, Čakovec Međimurska županija
NAZIV INVESTITORA:	GRAD ČAKOVEC Ul. kralja Tomislava 15 40 000 ČAKOVEC
SADRŽAJ GRAFIČKOG PRIKAZA:	PRESJEK B-B - SPOJNI HODNIK

OTISAK PEČATA PROJEKTANTA:
MARINA MRLA
mag.ing.arch.
OVLAŠTENA ARHITEKTICA
A 4708

MJESTO I DATUM IZRADE: ČAKOVEC, 11.2025.

RAZINA RAZRADE PROJEKTA: IZVEDBENI PROJEKT

STRUKOVNA ODREDNICA PROJEKTA: ARHITEKTONSKI PROJEKT - PLAN OPLATE

PROJEKTANT:	POTPIS PROJEKTANTA:	ZAJED. OZNAKA PROJEKTA:
MARINA MRLA, mag. ing. arch.		NI-157/2025
SURADNIK: ALEKSANDRA MARĐETKO bacc.ing.evol.sust.	POTPIS SURADNIKA:	OZNAKA PROJEKTA: NI-157/2025-A

MJERILO:	BR. IZMJENE:	OZN. MAPE:	REDNI BR.:
1:50	0	1	4.14

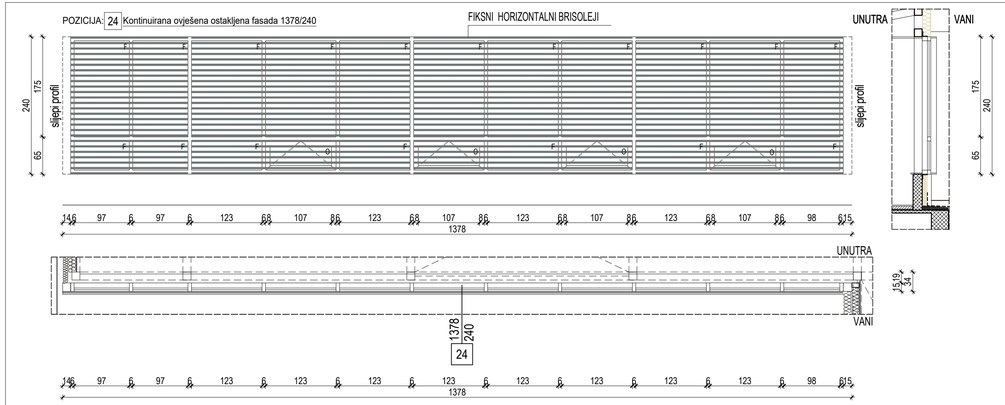

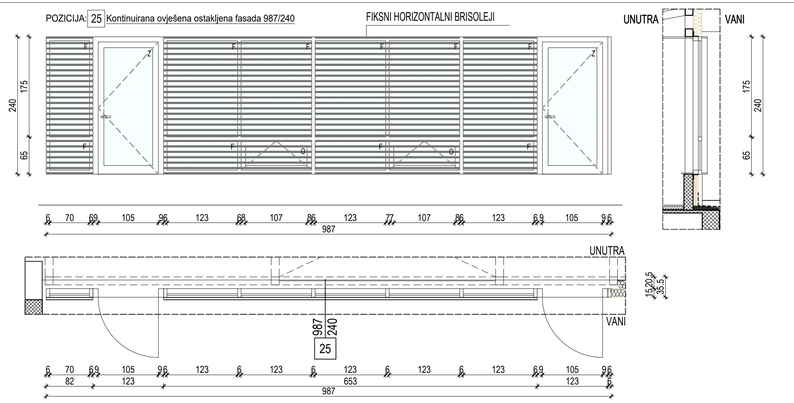

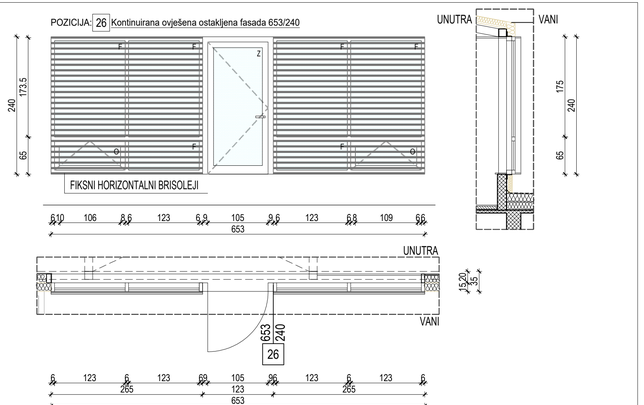

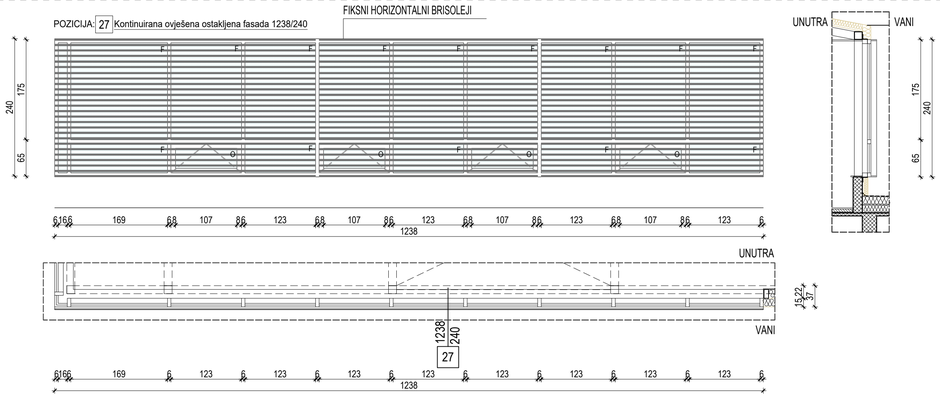

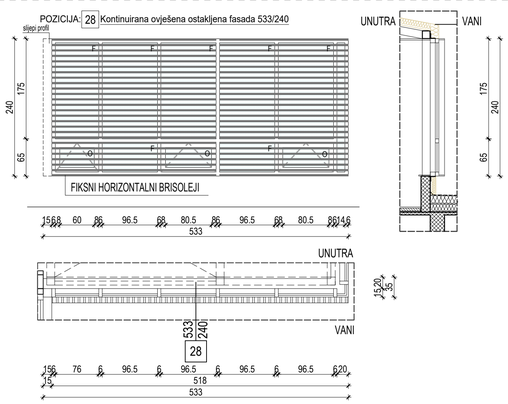

SHEME - SPOJNI HODNIK

±0,00 = 164,20

NORD-ING d.o.o. 40000 ČAKOVEC, Putjane 15, OIB:14231137924
email:info.nording@gmail.com; tel./fax.040 396 455; mob. 098 345 579

NORD-ING

NAZIV GRAĐEVINE:	REKONSTRUKCIJA III. OSNOVNE ŠKOLE ČAKOVEC
MJESTO GRAĐEVINE:	k.č.br. 2457/2, 2457/3, 2457/4, k.o. Čakovec Ulica Ivana pl. Zajca 24, Čakovec Međimurska županija
NAZIV INVESTITORA:	GRAD ČAKOVEC Ul. kralja Tomislava 15 40 000 ČAKOVEC
SADRŽAJ GRAFIČKOG PRIKAZA:	SHEME - SPOJNI HODNIK

OTISAK PEČATA PROJEKTANTA:
MARINA MRLA
mag.ing.arch.
OVLAŠTENA ARHITEKTICA
A 4708

MJESTO I DATUM IZRADE: ČAKOVEC, 11.2025.

RAZINA RAZRADE PROJEKTA: IZVEDBENI PROJEKT

STRUČNA OZNAKA CJELINE PROJEKTA: ARHITEKTONSKI PROJEKT - PLAN OPLATE

PROJEKTANT:	POTPIS PROJEKTANTA:	ZAJED. OZNAKA PROJEKTA:
MARINA MRLA, mag. ing. arch.		NI-157/2025
SURADNIK:	POTPIS SURADNIKA:	OZNAKA PROJEKTA:
ALEKSANDRA MARĐETKO bacc.ing.evol.sust.		NI-157/2025-A

MJERILO	BR. IZMJENE	OZN. MAPE	REDNI BR.
1:50	0	1	4.15

TLOCRT KROVA

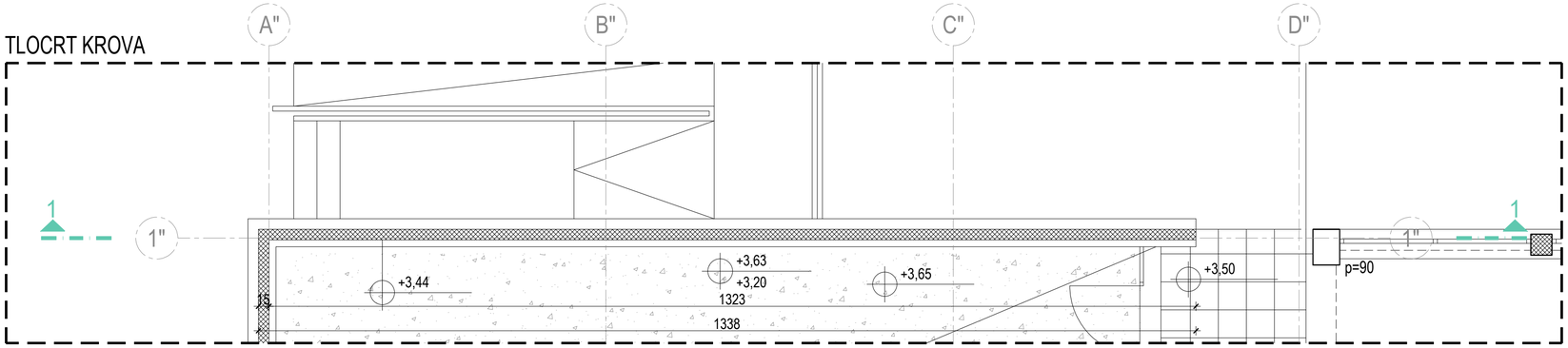

TLOCRT PRIZEMLJA

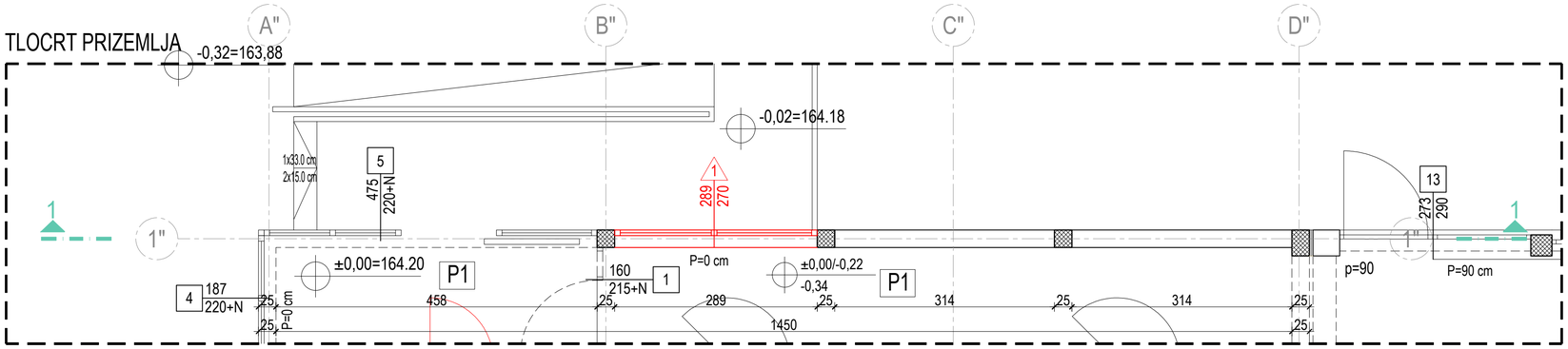

TLOCRT TEMELJA

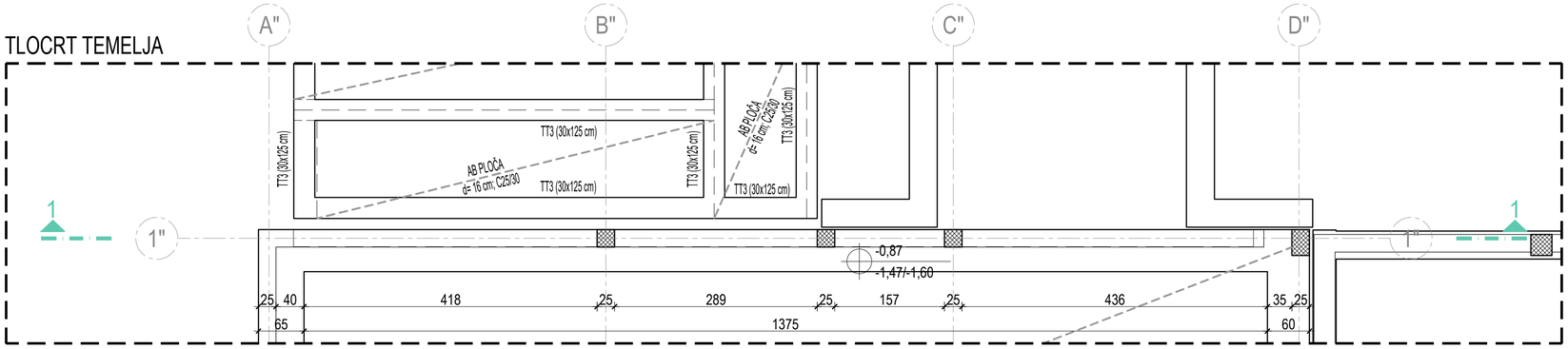

PRESJEK 1-1 - POGLED NA ZID U OSI " 1 " OD OSI " A-D "

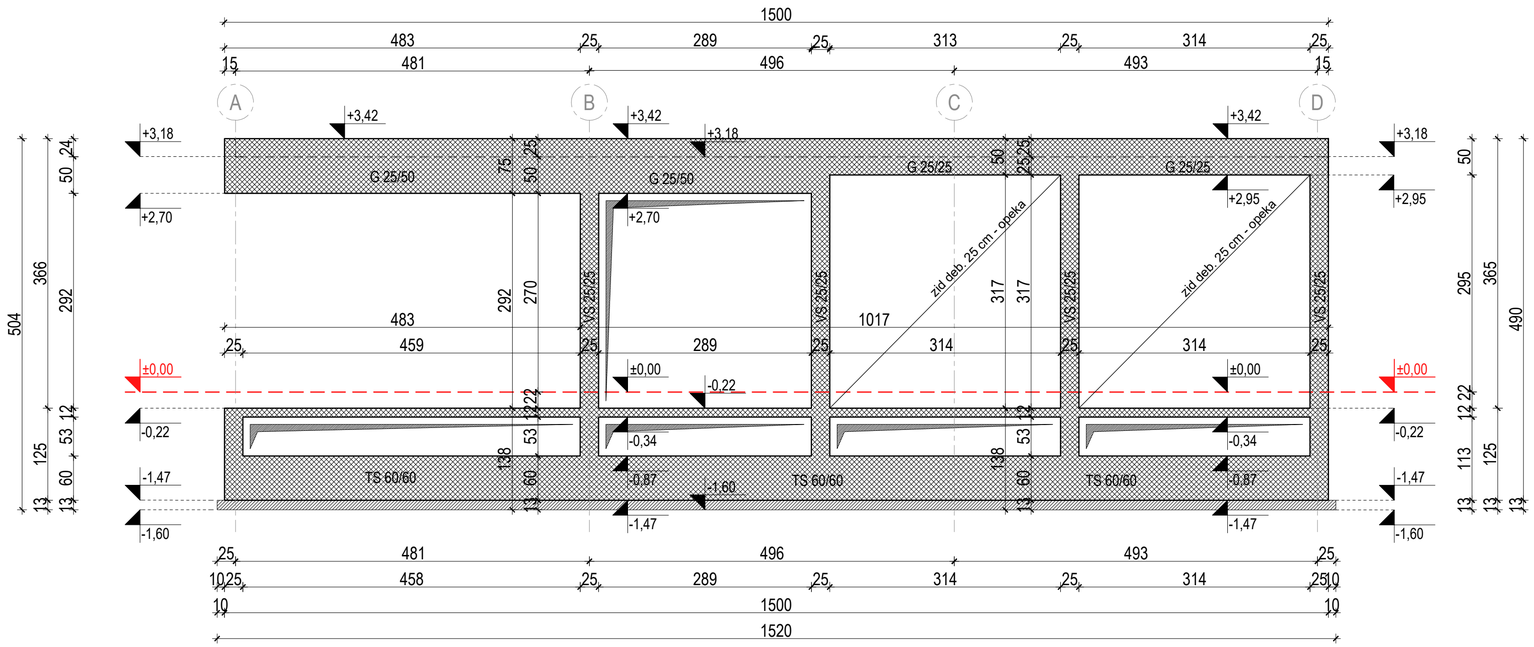

PRESJEK 1-1 - POGLED NA ZID U OSI " 1 " OD OSI " A-D "

S

PRESJEK 1-1 - POGLED NA ZID U OSI " 1 " OD OSI " A-D "

±0,00 = 164,20

NORD-ING d.o.o. 40000 ČAKOVEC, Putjane 15, OIB:14231137924
email:info.nording@gmail.com; tel./fax.040 396 455; mob. 098 345 579

NORD-ING

NAZIV GRAĐEVINE:	REKONSTRUKCIJA III. OSNOVNE ŠKOLE ČAKOVEC
MJESTO GRAĐEVINE:	k.č.br. 2457/2, 2457/3, 2457/4, k.o. Čakovec Ulica Ivana pl. Zajca 24, Čakovec Međimurska županija
NAZIV INVESTITORA:	GRAD ČAKOVEC Ul. kralja Tomislava 15 40 000 ČAKOVEC
SADRŽAJ GRAFIČKOG PRIKAZA:	PRESJEK 1-1 - POGLED NA ZID U OSI " 1 " OD OSI " A-D "

OTISAK PEČATA PROJEKTANTA: MARINA MRLA, mag.ing.arch., OVLAŠTENA ARHITEKTICA A 4708

MJESTO I DATUM IZRADE: ČAKOVEC, 11.2025.

RAZINA RAZRADE PROJEKTA: IZVEDBENI PROJEKT

STRUKOVNA ODREDNICA PROJEKTA: ARHITEKTONSKI PROJEKT - PLAN OPLATE

PROJEKTANT:	POTPIS PROJEKTANTA:	ZAJED. OZNAKA PROJEKTA:			
MARINA MRLA, mag. ing. arch.		NI-157/2025			
SURADNIK:	POTPIS SURADNIKA:	OZNAKA PROJEKTA:	MJERILO:	BR. IZMJENE:	OZN. MAPE:	REDNI BR.:
ALEKSANDRA MARĐETKO bacc.ing.evol.sust.		NI-157/2025-A	1:50	0	1	5.01.

TLOCRT KROVA

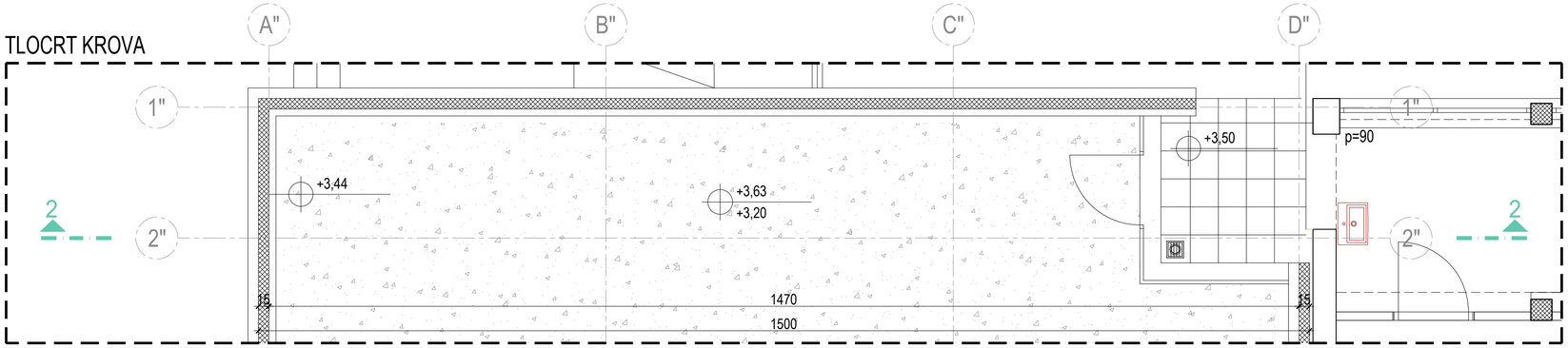

TLOCRT PRIZEMLJA

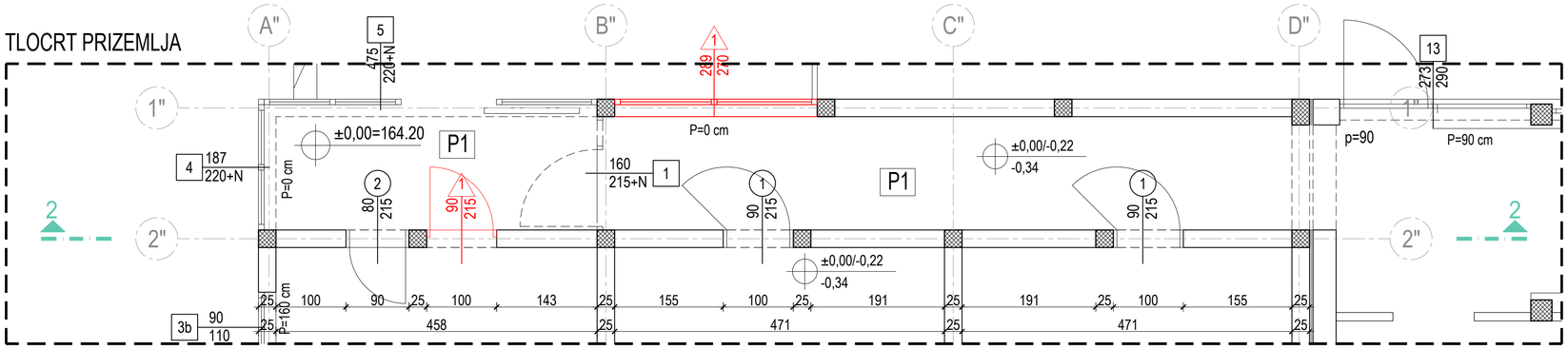

TLOCRT TEMELJA

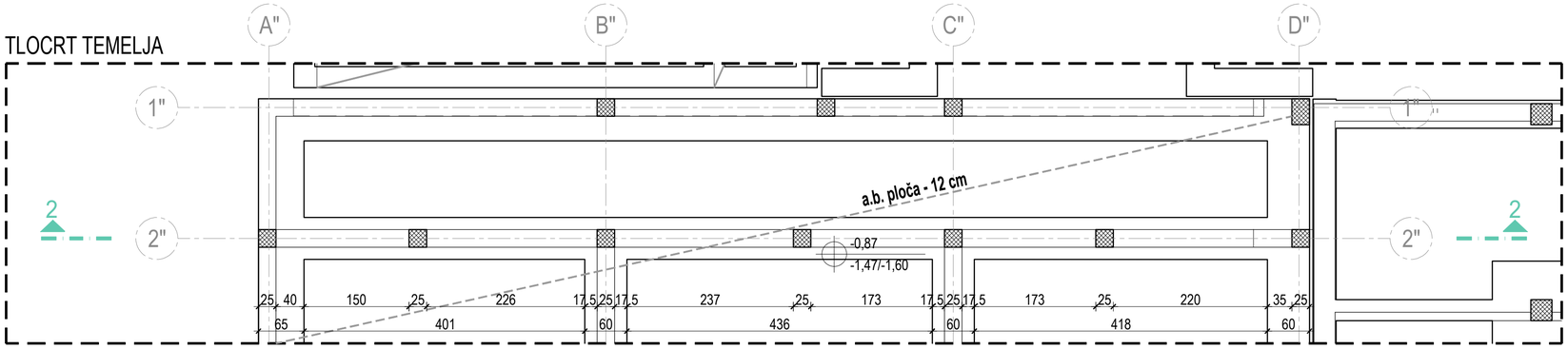

PRESJEK 2-2 - POGLED NA ZID U OSI " 2 " OD OSI " A-D "

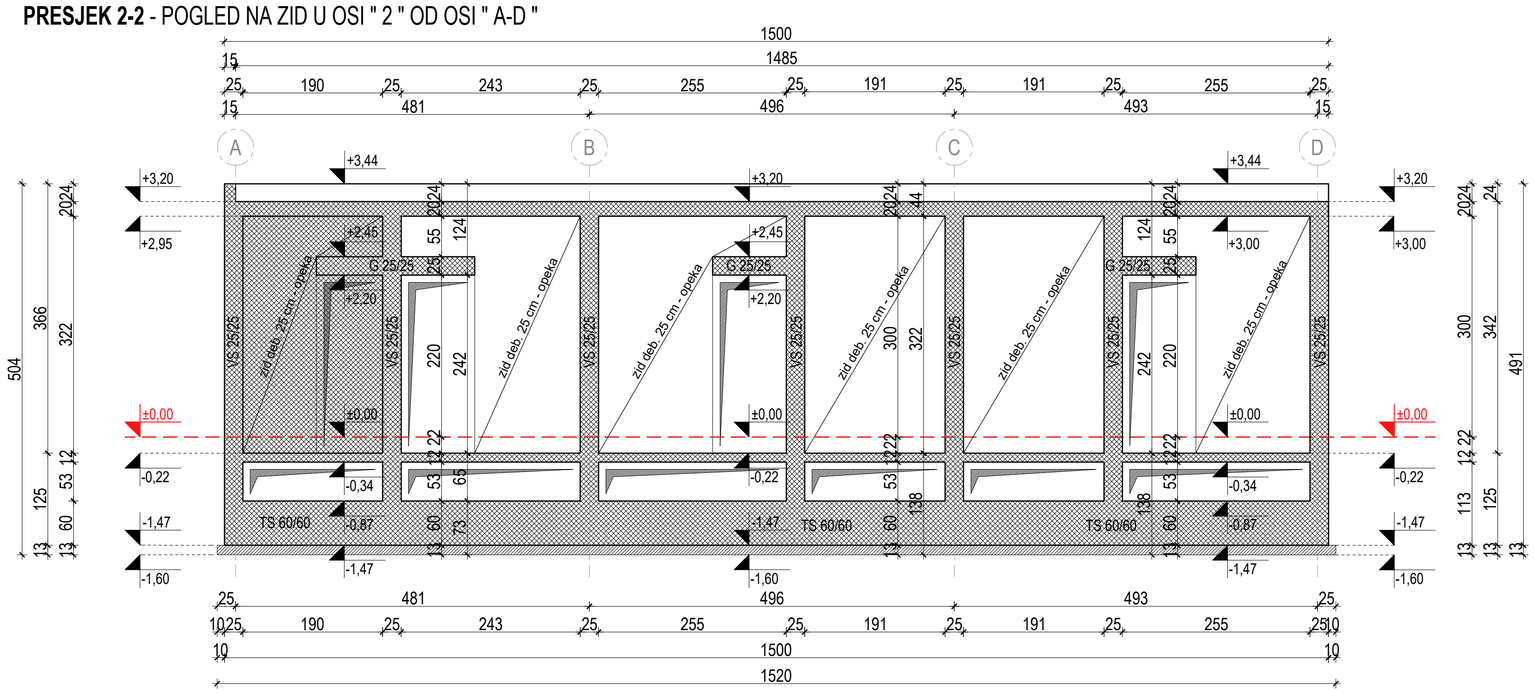

PRESJEK 2-2 - POGLED NA ZID U OSI " 2 " OD OSI " A-D "

S

PRESJEK 2-2 - POGLED NA ZID U OSI " 2 " OD OSI " A-D "

±0,00 = 164,20

NORD-ING d.o.o. 40000 ČAKOVEC, Putjane 15, OIB:14231137924
email:info.nording@gmail.com; tel./fax.040 396 455; mob. 098 345 579

NORD-ING

NAZIV GRAĐEVINE:	REKONSTRUKCIJA III. OSNOVNE ŠKOLE ČAKOVEC
MJESTO GRAĐEVINE:	k.č.br. 2457/2, 2457/3, 2457/4, k.o. Čakovec Ulica Ivana pl. Zajca 24, Čakovec Medimurska županija
NAZIV INVESTITORA:	GRAD ČAKOVEC Ul. kralja Tomislava 15 40 000 ČAKOVEC
SADRŽAJ GRAFIČKOG PRIKAZA:	PRESJEK 2-2 - POGLED NA ZID U OSI " 2 " OD OSI " A-D "

OTISAK PEČATA PROJEKTANTA:
MARINA MRLA
mag ing.arch.
OVLAŠTENA ARHITEKTICA
A 4708

MJESTO I DATUM IZRADE: ČAKOVEC, 11.2025.

RAZINA IZRADE PROJEKTA: IZVEDBENI PROJEKT

STRUKOVNA ODREDNICA PROJEKTA: ARHITEKTONSKI PROJEKT - PLAN OPLATE

PROJEKTANT:	POTPIS PROJEKTANTA:	ZAJED. OZNAKA PROJEKTA:
MARINA MRLA, mag. ing. arch.		NI-157/2025
SURADNIK:	POTPIS SURADNIKA:	OZNAKA PROJEKTA:
ALEKSANDRA MARĐETKO bacc.ing.evol.sust.		NI-157/2025-A

MJERILO:	BR. IZMJENE:	OZN. MAPE:	REDNI BR.:
1:50	0	1	5.02.

TLOCRT KROVA

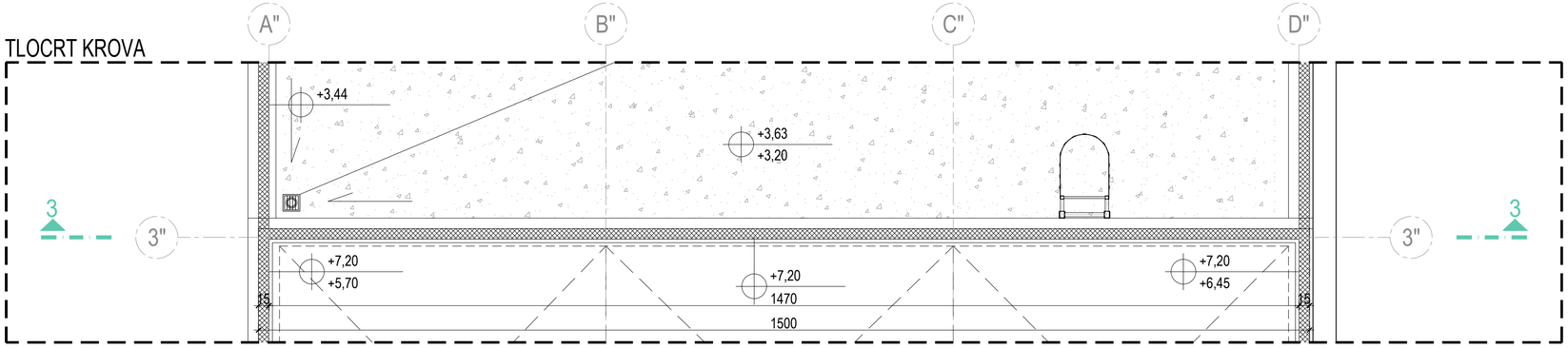

TLOCRT PRIZEMLJA

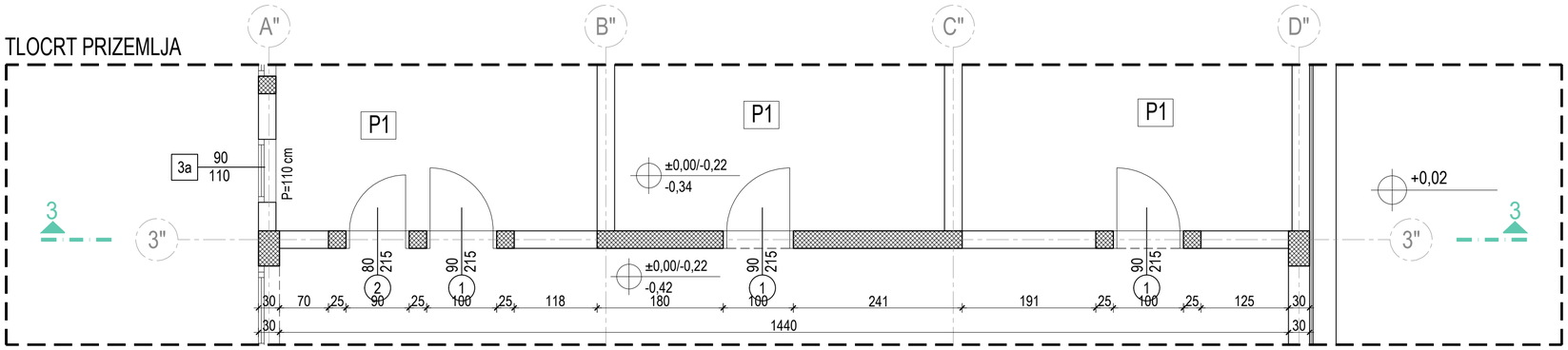

TLOCRT TEMELJA

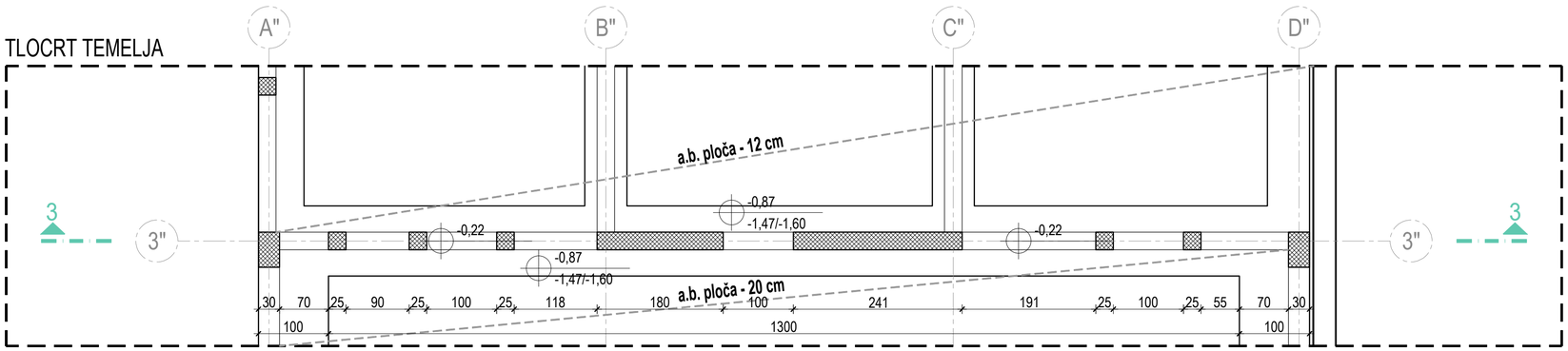

PRESJEK 3-3 - POGLED NA ZID U OSI " 3 " OD OSI " A-D "

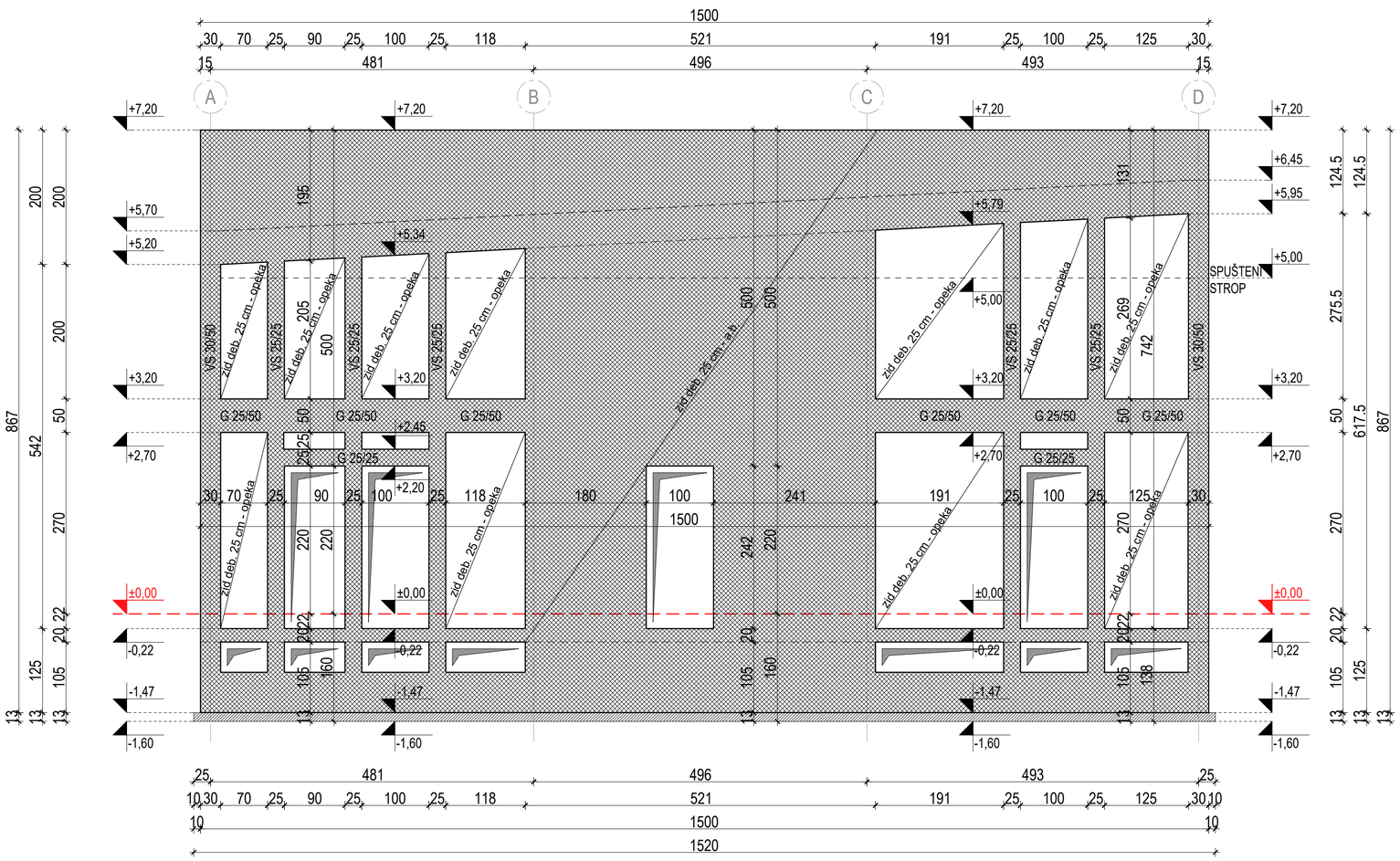

PRESJEK 3-3 - POGLED NA ZID U OSI " 3 " OD OSI " A-D "

S

PRESJEK 3-3 - POGLED NA ZID U OSI " 3 " OD OSI " A-D "

±0,00 = 164,20

NORD-ING d.o.o. 40000 ČAKOVEC, Putjane 15, OIB:14231137924
email:info.nording@gmail.com; tel./fax.040 396 455; mob. 098 345 579

NORD-ING

NAZIV GRAĐEVINE:	REKONSTRUKCIJA III. OSNOVNE ŠKOLE ČAKOVEC
MJESTO GRAĐEVINE:	k.č.br. 2457/2, 2457/3, 2457/4, k.o. Čakovec Ulica Ivana pl. Zajca 24, Čakovec Medimurska županija
NAZIV INVESTITORA:	GRAD ČAKOVEC Ul. kralja Tomislava 15 40 000 ČAKOVEC
SADRŽAJ GRAFIČKOG PRIKAZA:	PRESJEK 3-3 - POGLED NA ZID U OSI " 3 " OD OSI " A-D "

OTISAK PEČATA PROJEKTANTA:
MARINA MRLA
mag.ing.arch.
OVLAŠTENA ARHITEKTICA
A 4708

MJESTO I DATUM IZRADE: ČAKOVEC, 11.2025.

RAZINA RAZRADE PROJEKTA: IZVEDBENI PROJEKT

STRUKOVNA OD REDNICA PROJEKTA: ARHITEKTONSKI PROJEKT - PLAN OPLATE

PROJEKTANT:	POTPIS PROJEKTANTA:	ZAJED. OZNAKA PROJEKTA:			
MARINA MRLA, mag. ing. arch.		NI-157/2025			
SURADNIK:	POTPIS SURADNIKA:	OZNAKA PROJEKTA:			
ALEKSANDRA MARĐETKO bacc.ing.evol.sust.		NI-157/2025-A			
MJERILO:	BR. IZMJENE:	OZN. MAPE:	REDNI BR.:		
1:50	0	1	5.03.		

TLOCRT KROVA

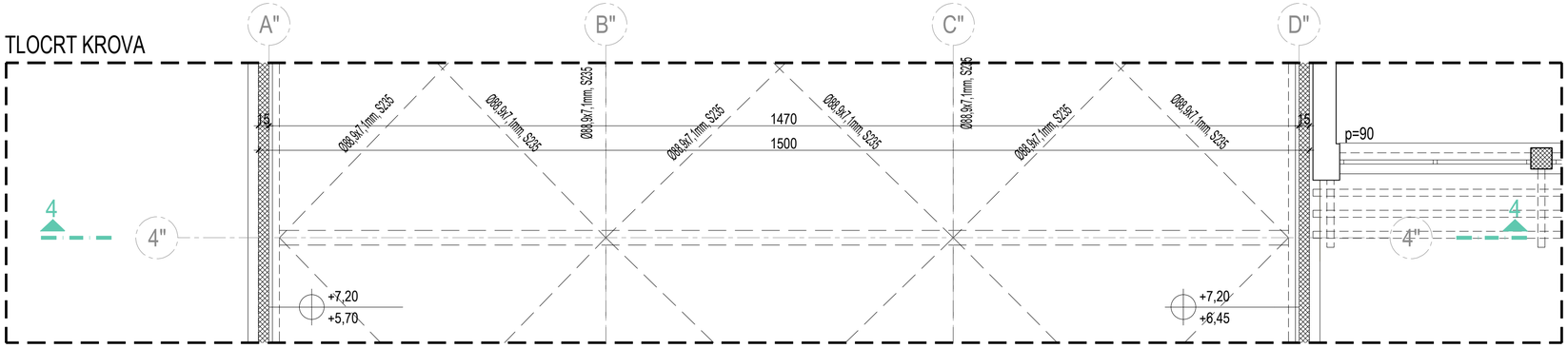

TLOCRT PRIZEMLJA

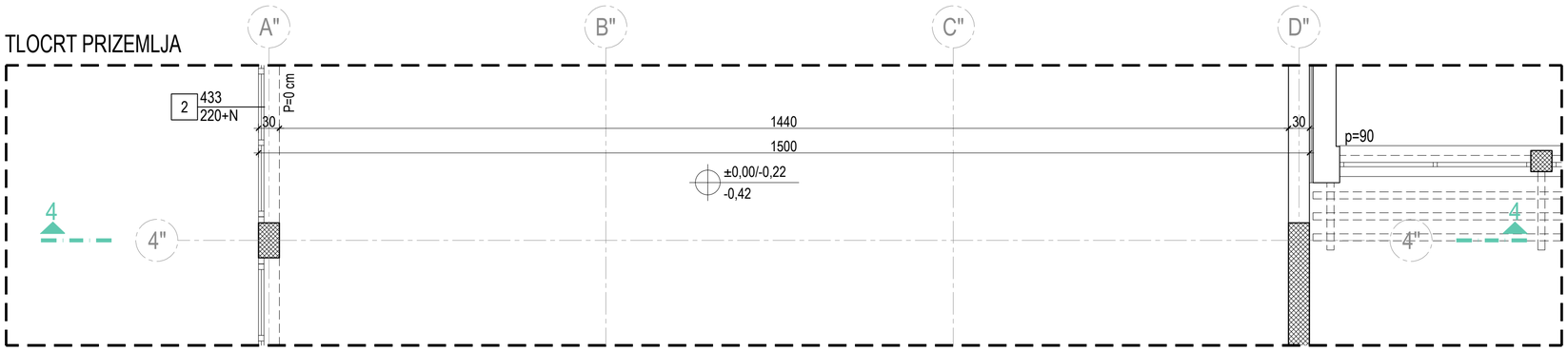

TLOCRT TEMELJA

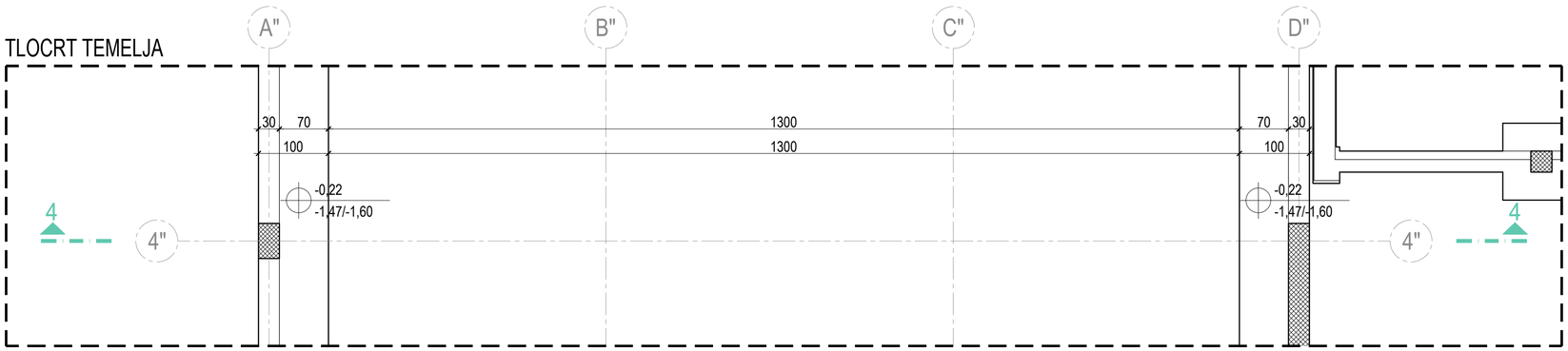

PRESJEK 4-4 - POGLED NA ZID U OSI " 4 " OD OSI " A-D "

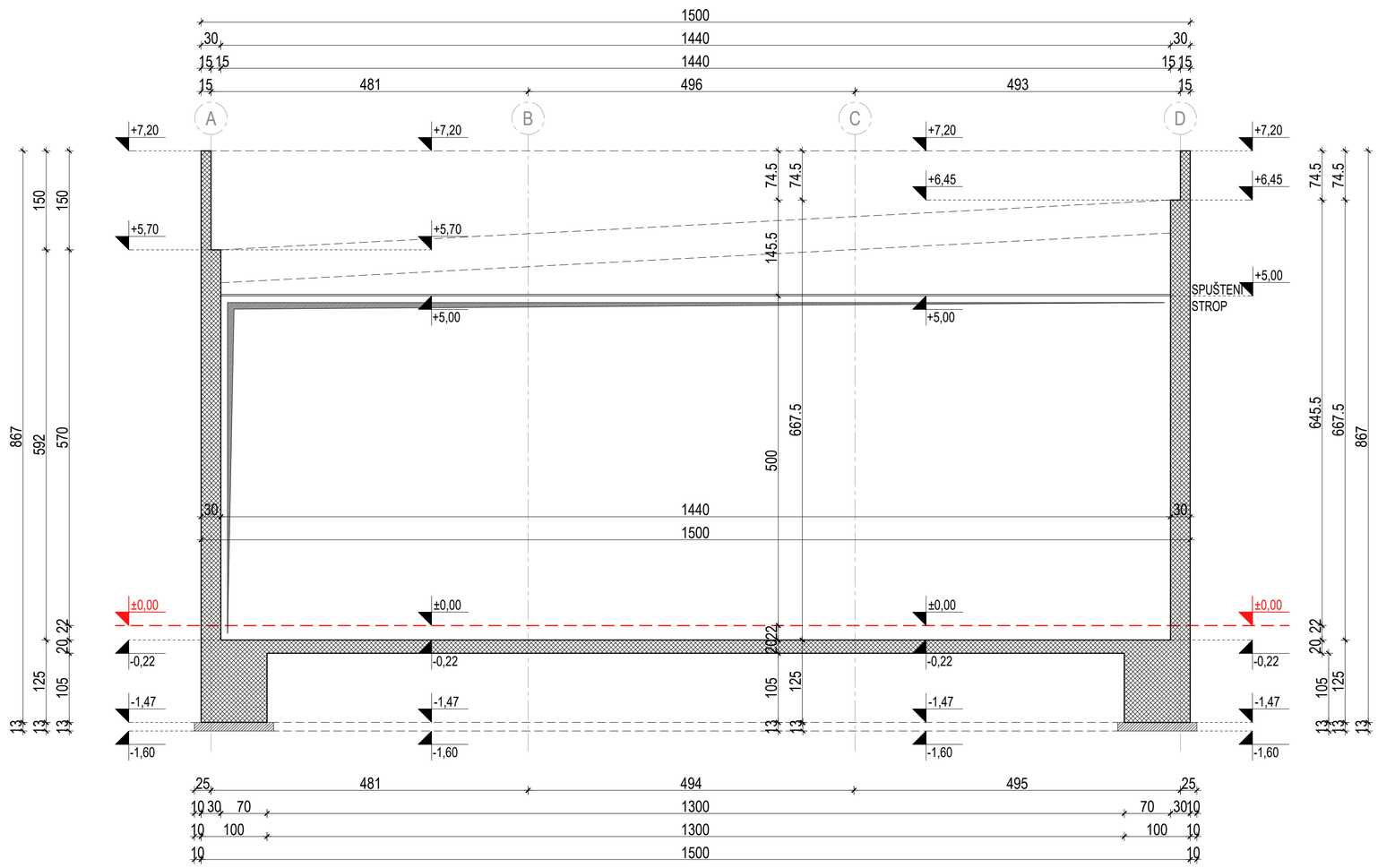

PRESJEK 4-4 - POGLED NA ZID U OSI " 4 " OD OSI " A-D "

S

PRESJEK 4-4 - POGLED NA ZID U OSI " 4 " OD OSI " A-D "

±0,00 = 164,20

NORD-ING d.o.o. 40000 ČAKOVEC, Putjane 15, OIB:14231137924
email:info.nording@gmail.com; tel./fax.040 396 455; mob. 098 345 579

NORD-ING

NAZIV GRAĐEVINE:	REKONSTRUKCIJA III. OSNOVNE ŠKOLE ČAKOVEC
MJESTO GRAĐEVINE:	k.č.br. 2457/2, 2457/3, 2457/4, k.o. Čakovec Ulica Ivana pl. Zajca 24, Čakovec Medimurska županija
NAZIV INVESTITORA:	GRAD ČAKOVEC Ul. kralja Tomislava 15 40 000 ČAKOVEC
SADRŽAJ GRAFIČKOG PRIKAZA:	PRESJEK 4-4 - POGLED NA ZID U OSI " 4 " OD OSI " A-D "

OTISAK PEČATA PROJEKTANTA:
MARINA MRLA
mag.ing.arch.
OVLAŠTENA ARHITEKTICA
A 4708

MJESTO I DATUM IZRADE: ČAKOVEC, 11.2025.

RAZINA RAZRADE PROJEKTA: IZVEDBENI PROJEKT

STRUKOVNA ODREDNICA PROJEKTA: ARHITEKTONSKI PROJEKT - PLAN OPLATE

PROJEKTANT:	POTPIS PROJEKTANTA:	ZAJED. OZNAKA PROJEKTA:			
MARINA MRLA, mag. ing. arch.		NI-157/2025			
SURADNIK:	POTPIS SURADNIKA:	OZNAKA PROJEKTA:	MJERILO:	BR. IZMJENE:	OZN. MAPE:	REDNI BR.:
ALEKSANDRA MARĐETKO bacc.ing.evol.sust.		NI-157/2025-A	1:50	0	1	5.04.

TLOCRT KROVA

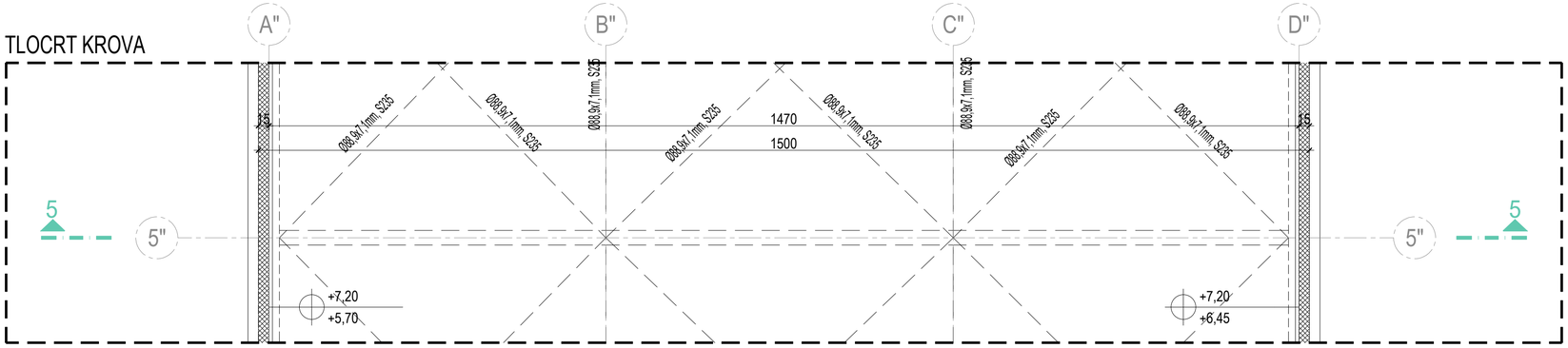

TLOCRT PRIZEMLJA

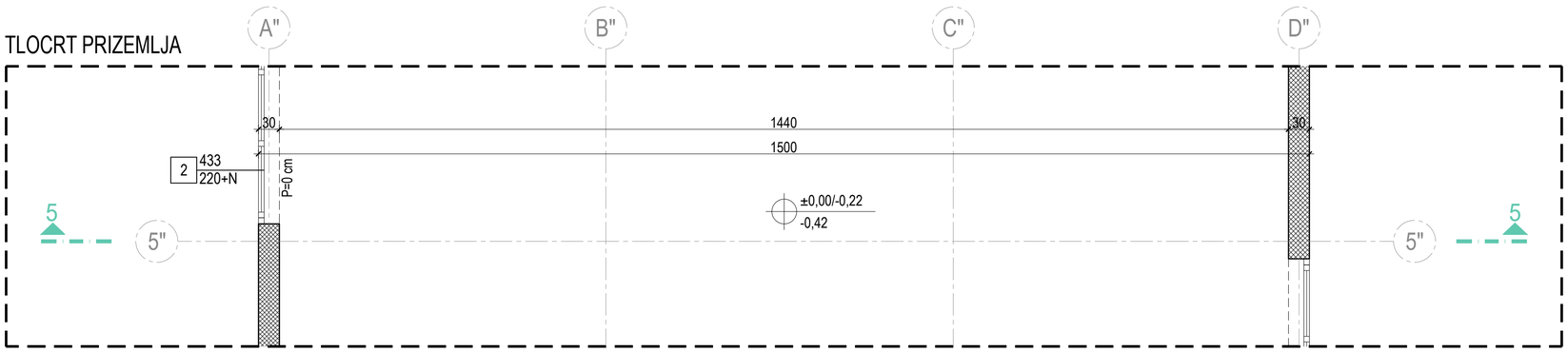

TLOCRT TEMELJA

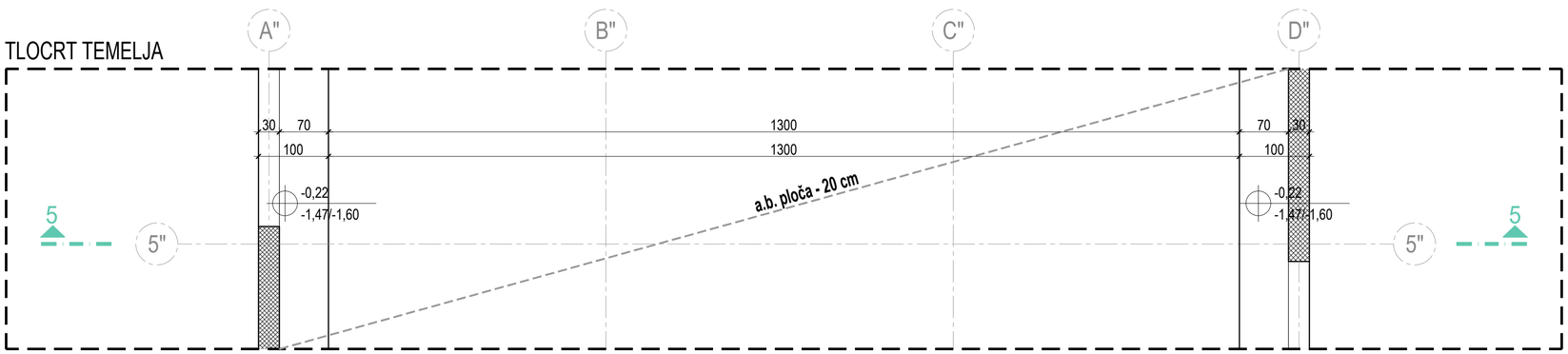

PRESJEK 5-5 - POGLED NA ZID U OSI " 5 " OD OSI " A-D "

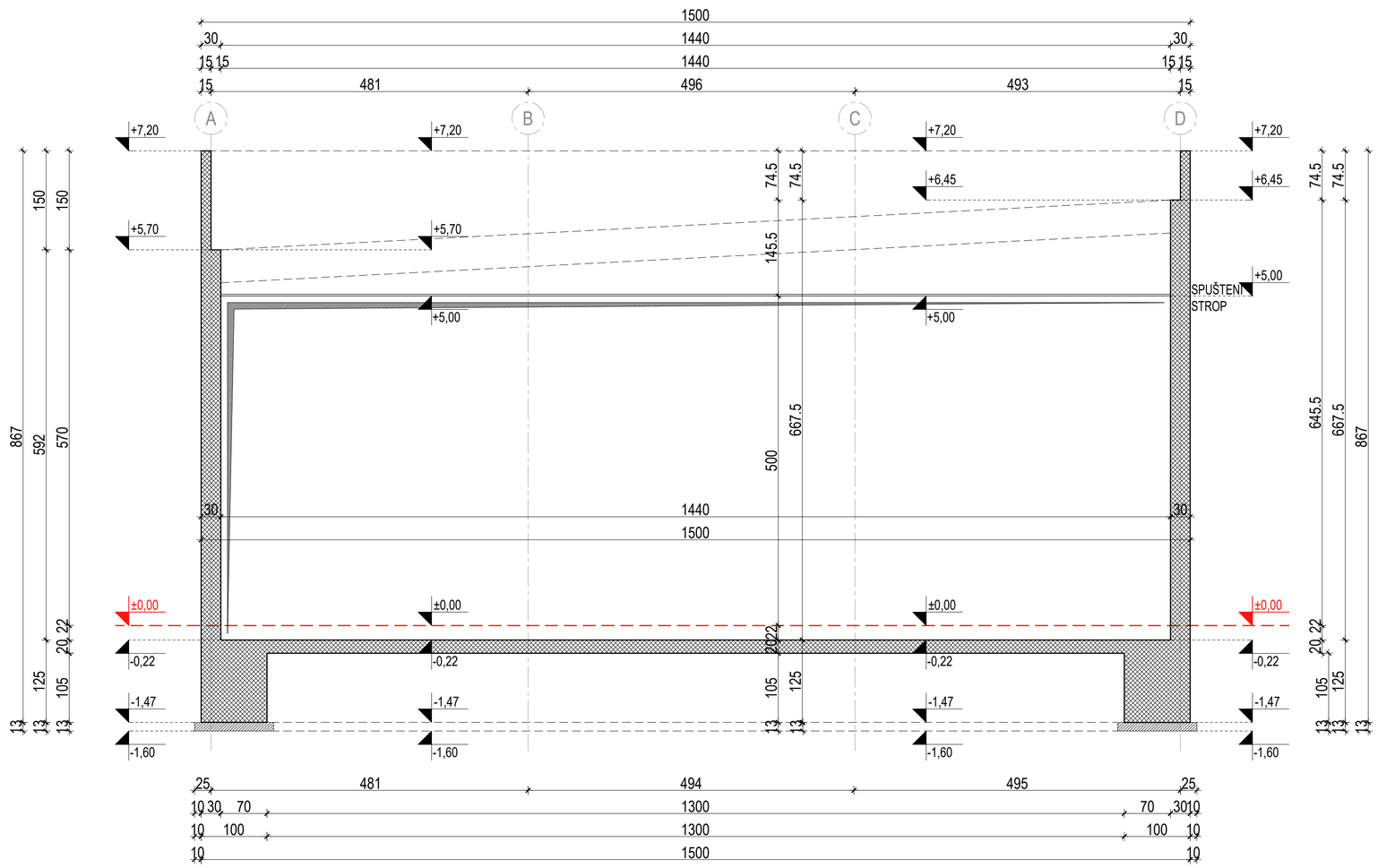

PRESJEK 5-5 - POGLED NA ZID U OSI " 5 " OD OSI " A-D "

S

PRESJEK 5-5 - POGLED NA ZID U OSI " 5 " OD OSI " A-D "

±0,00 = 164,20

NORD-ING d.o.o. 40000 ČAKOVEC, Putjane 15, OIB:14231137924
email:info.nording@gmail.com; tel./fax.040 396 455; mob. 098 345 579

NORD-ING

NAZIV GRAĐEVINE:	REKONSTRUKCIJA III. OSNOVNE ŠKOLE ČAKOVEC
MJESTO GRAĐEVINE:	k.č.br. 2457/2, 2457/3, 2457/4, k.o. Čakovec Ulica Ivana pl. Zajca 24, Čakovec Medimurska županija
NAZIV INVESTITORA:	GRAD ČAKOVEC Ul. kralja Tomislava 15 40 000 ČAKOVEC
SADRŽAJ GRAFIČKOG PRIKAZA:	PRESJEK 5-5 - POGLED NA ZID U OSI " 5 " OD OSI " A-D "

OTISAK PEČATA PROJEKTANTA:
MARINA MRLA
mag.ing.arch.
OVLAŠTENA ARHITEKTICA
A 4708

MJESTO I DATUM IZRADE: ČAKOVEC, 11.2025.

RAZINA RAZRADE PROJEKTA: IZVEDBENI PROJEKT

STRUKOVNA ODREDNICA PROJEKTA: ARHITEKTONSKI PROJEKT - PLAN OPLATE

PROJEKTANT:	POTPIS PROJEKTANTA:	ZAJED. OZNAKA PROJEKTA:			
MARINA MRLA, mag. ing. arch.		NI-157/2025			
SURADNIK:	POTPIS SURADNIKA:	OZNAKA PROJEKTA:			
ALEKSANDRA MARĐETKO bacc.ing.evol.sust.		NI-157/2025-A	MJERILO: 1:50	BR. IZMJENE: 0	OZN. MAPE: 1	REDNI BR.: 5.05.

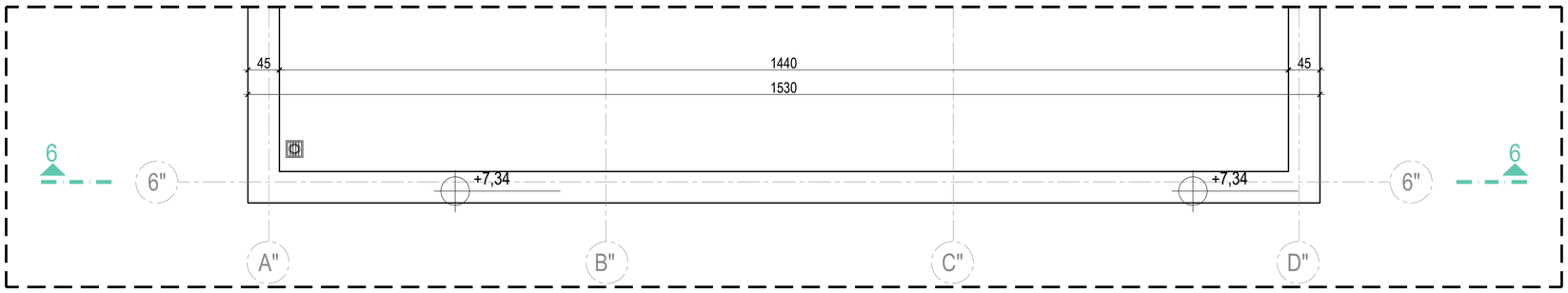

TLOCRT KROVA

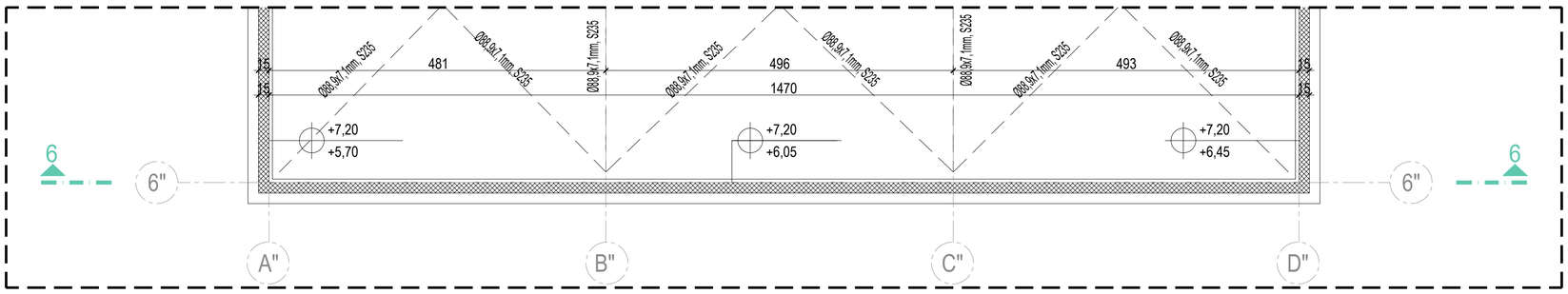

TLOCRT PRIZEMLJA

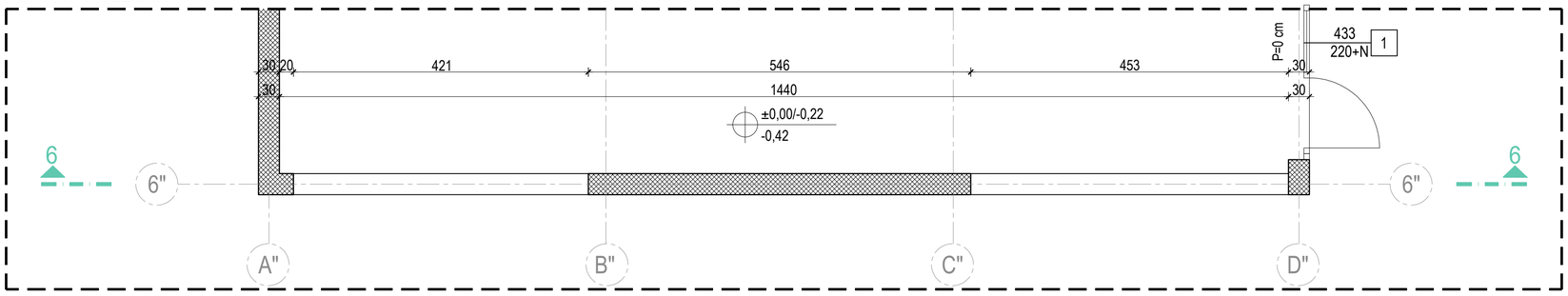

TLOCRT TEMELJA

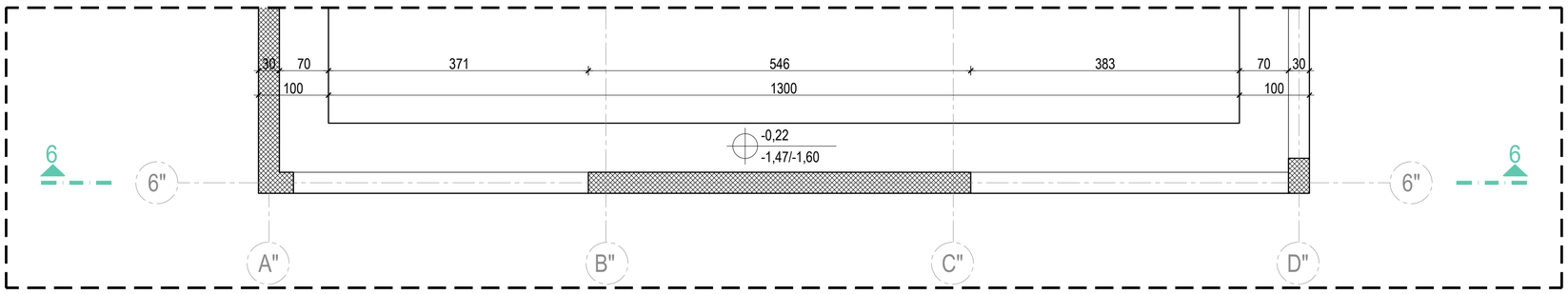

PRESJEK 6-6 - POGLED NA ZID U OSI " 6 " OD OSI " A-D "

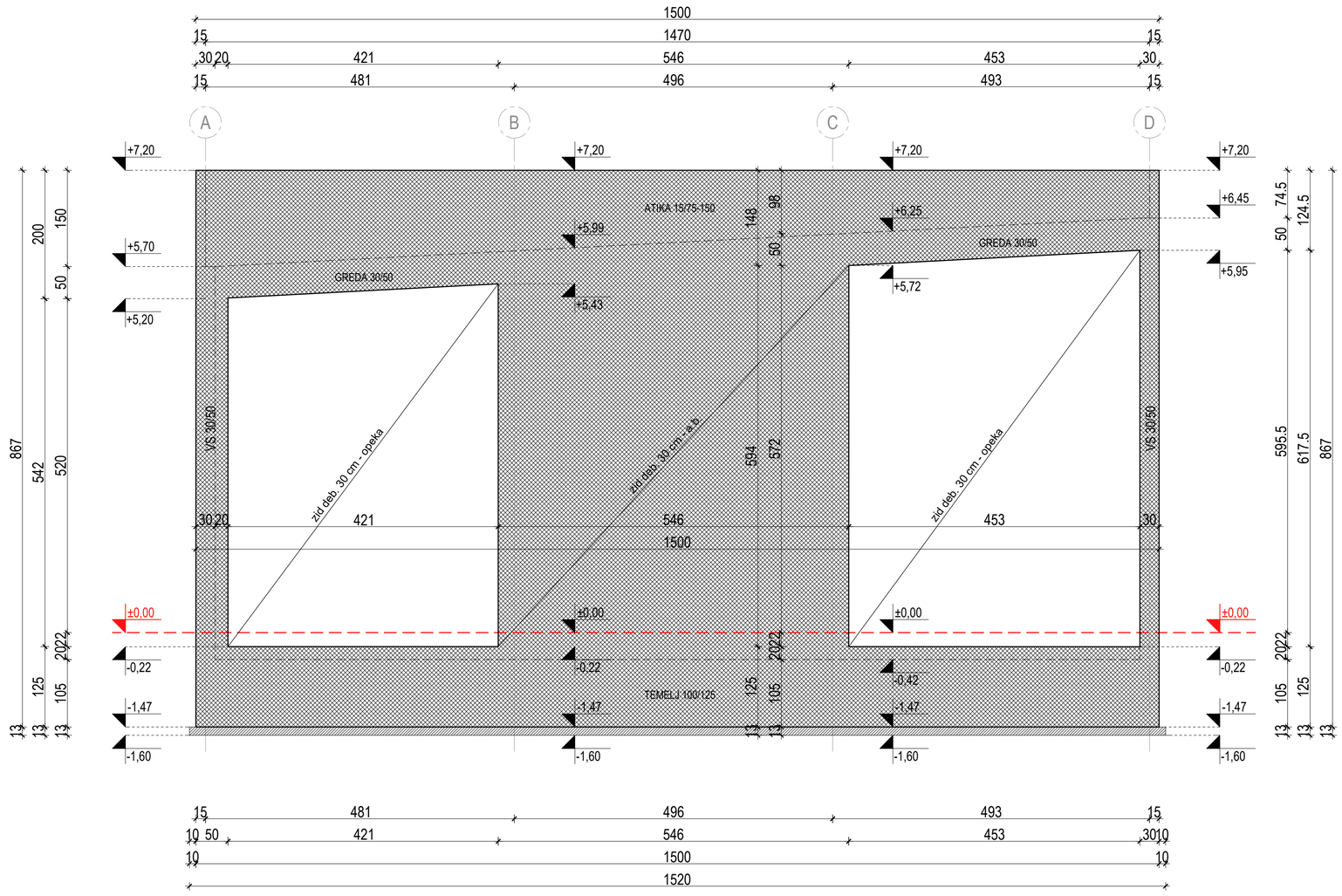

PRESJEK 6-6 - POGLED NA ZID U OSI " 6 " OD OSI " A-D "

PRESJEK 6-6 - POGLED NA ZID U OSI " 6 " OD OSI " A-D "

±0,00 = 164,20

S

NORD-ING d.o.o. 40000 ČAKOVEC, Putjane 15, OIB:14231137924
email:info.nording@gmail.com; tel./fax.040 396 455; mob. 098 345 579

NORD-ING

NAZIV GRAĐEVINE:	REKONSTRUKCIJA III. OSNOVNE ŠKOLE ČAKOVEC
MJESTO GRAĐEVINE:	k.č.br. 2457/2, 2457/3, 2457/4, k.o. Čakovec Ulica Ivana pl. Zajca 24, Čakovec Medimurska županija
NAZIV INVESTITORA:	GRAD ČAKOVEC Ul. kralja Tomislava 15 40 000 ČAKOVEC
SADRŽAJ GRAFIČKOG PRIKAZA:	PRESJEK 6-6 - POGLED NA ZID U OSI " 6 " OD OSI " A-D "

OTISAK PEČATA PROJEKTANTA: MARINA MRLA, mag.ing.arch., OVLAŠTENA ARHITEKTICA A 4708

MJESTO I DATUM IZRADE: ČAKOVEC, 11.2025.

RAZINA RAZRADE PROJEKTA: IZVEDBENI PROJEKT

STRUKOVNA ODREDNICA PROJEKTA: ARHITEKTONSKI PROJEKT - PLAN OPLATE

PROJEKTANT:	POTPIS PROJEKTANTA:	ZAJED. OZNAKA PROJEKTA:			
MARINA MRLA, mag. ing. arch.		NI-157/2025			
SURADNIK:	POTPIS SURADNIKA:	OZNAKA PROJEKTA:	MJERILO:	BR. IZMJENE:	OZN. MAPE:	REDNI BR.:
ALEKSANDRA MARĐETKO bacc.ing.evol.sust.		NI-157/2025-A	1:50	0	1	5.06.

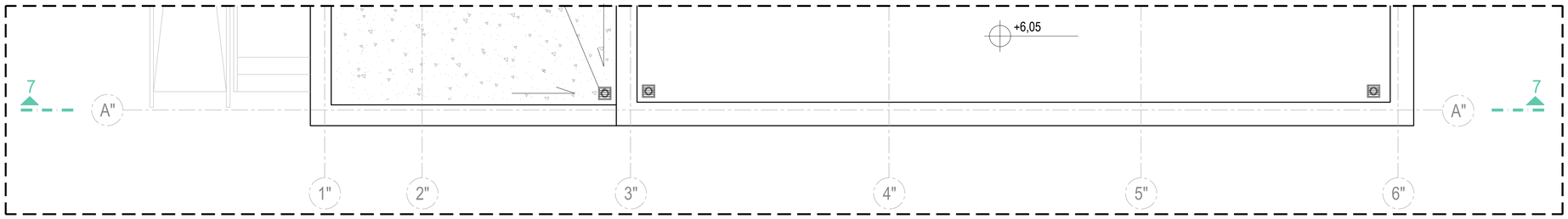

TLOCRT KROVA

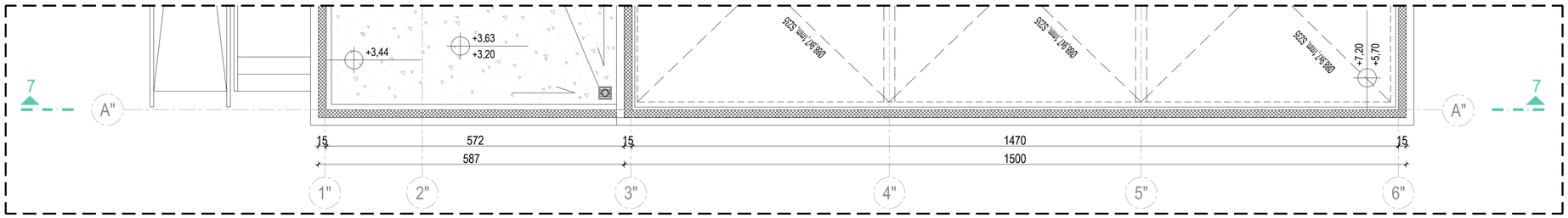

TLOCRT PRIZEMLJA

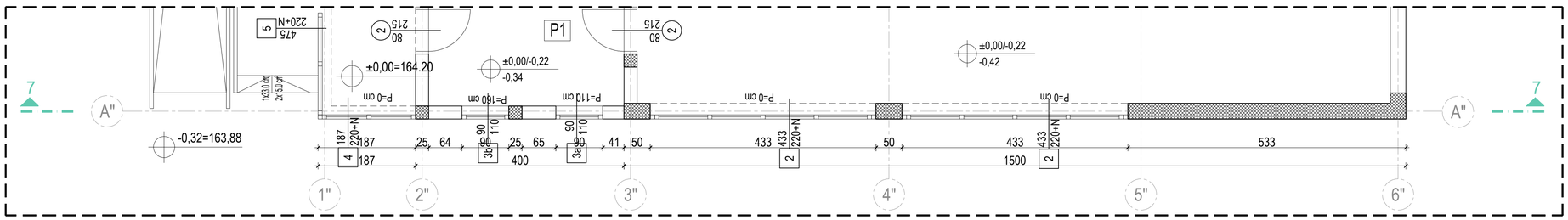

TLOCRT TEMELJA

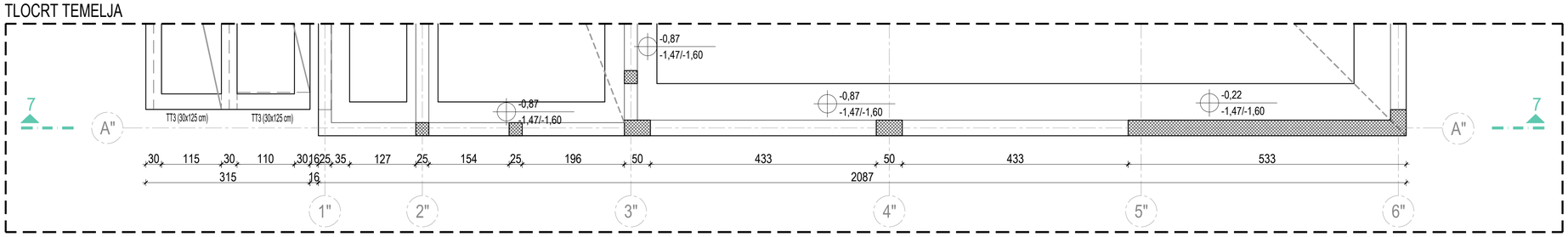

PRESJEK 7-7 - POGLED NA ZID U OSI " A " OD OSI " 1-6 "

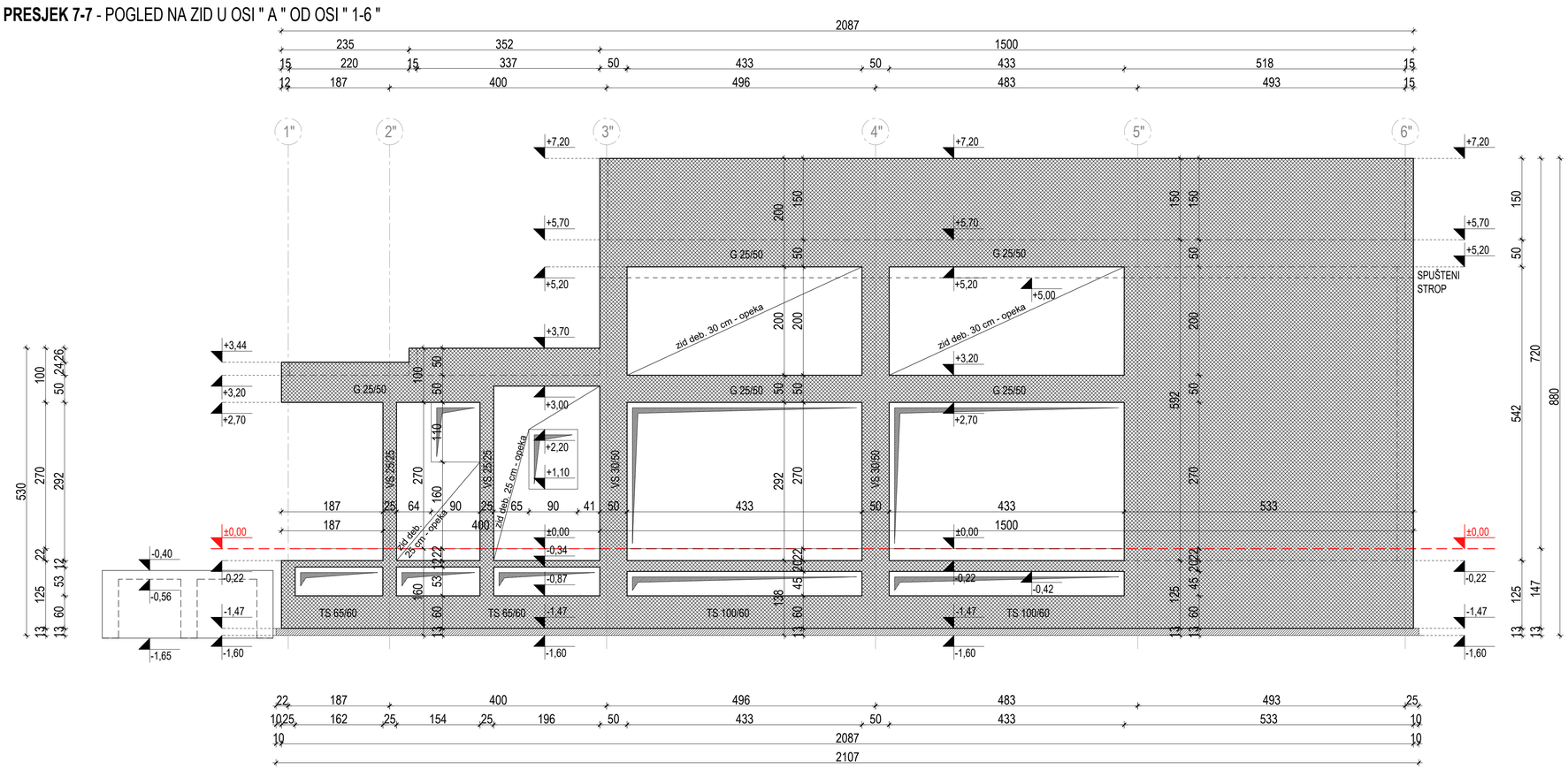

PRESJEK 7-7 - POGLED NA ZID U OSI " A " OD OSI " 1-6 "

±0,00 = 164,20

NORD-ING d.o.o. 40000 ČAKOVEC, Putjane 15, OIB:14231137924
email:info.nording@gmail.com; tel./fax.040 396 455; mob. 098 345 579

NAZIV GRAĐEVINE:	REKONSTRUKCIJA III. OSNOVNE ŠKOLE ČAKOVEC
MJESTO GRAĐEVINE:	k.č.br. 2457/2, 2457/3, 2457/4, k.o. Čakovec Ulica Ivana pl. Zajca 24, Čakovec Međimurska županija
NAZIV INVESTITORA:	GRAD ČAKOVEC Ul. kralja Tomislava 15 40 000 ČAKOVEC
SADRŽAJ GRAFIČKOG PRIKAZA:	PRESJEK 7-7 - POGLED NA ZID U OSI " A " OD OSI " 1-6 "

OTISAK PEČATA PROJEKTANTA: MARINA MRLA mag.ing.arch. OVLAŠTENA ARHITEKTICA A 4708

MJESTO I DATUM IZRADE: ČAKOVEC, 11.2025.

RAZINA RAZRADE PROJEKTA: IZVEDBENI PROJEKT

STRUKOVNA ODREDNICA PROJEKTA: ARHITEKTONSKI PROJEKT - PLAN OPLATE

PROJEKTANT:	POTPIS PROJEKTANTA:	ZAJED. OZNAKA PROJEKTA:			
MARINA MRLA, mag. ing. arch.		NI-157/2025			
SURADNIK:	POTPIS SURADNIKA:	OZNAKA PROJEKTA:	MJERILO:	BR. IZMJENE:	OZN. MAPE:	REDNI BR.
ALEKSANDRA MARBETKO bacc.ing.evol.sust.		NI-157/2025-A	1:50	0	1	5.07.

TLOCRT KROVA

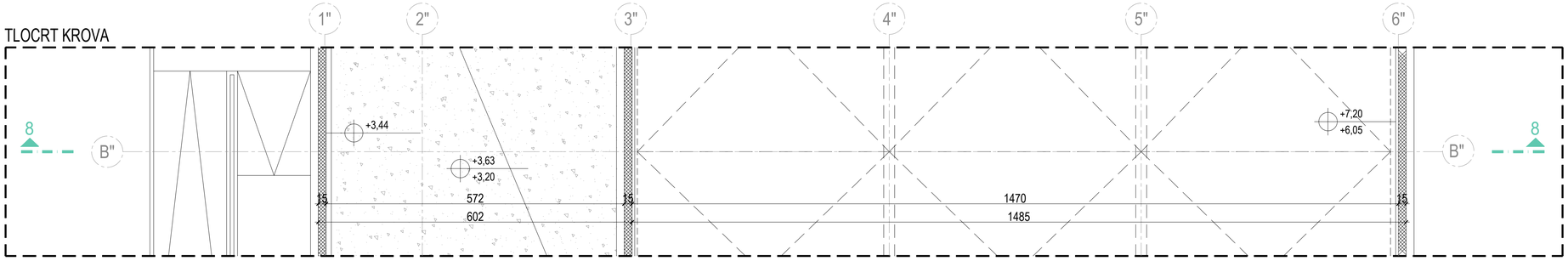

TLOCRT PRIZEMLJA

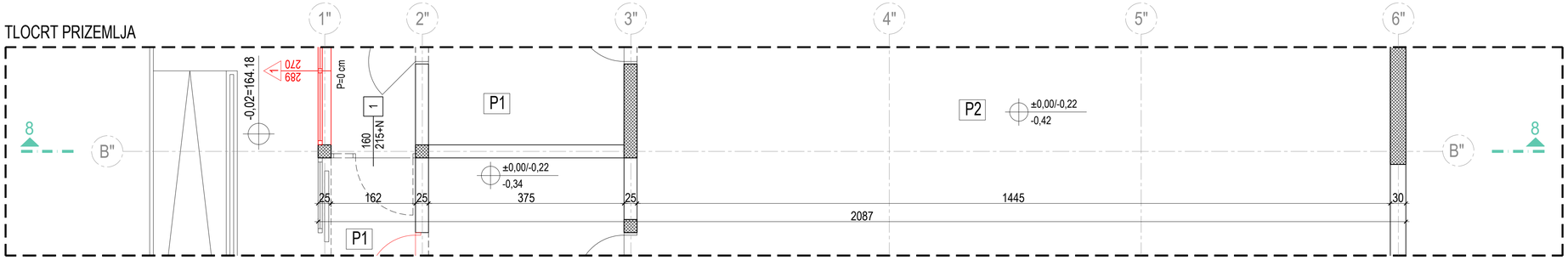

TLOCRT TEMELJA

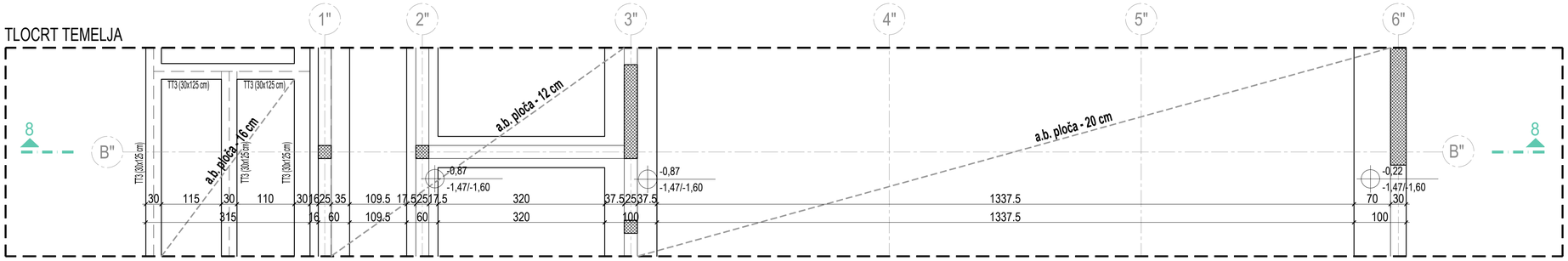

PRESJEK 8-8 - POGLED NA ZID U OSI " B " OD OSI " 1-6 "

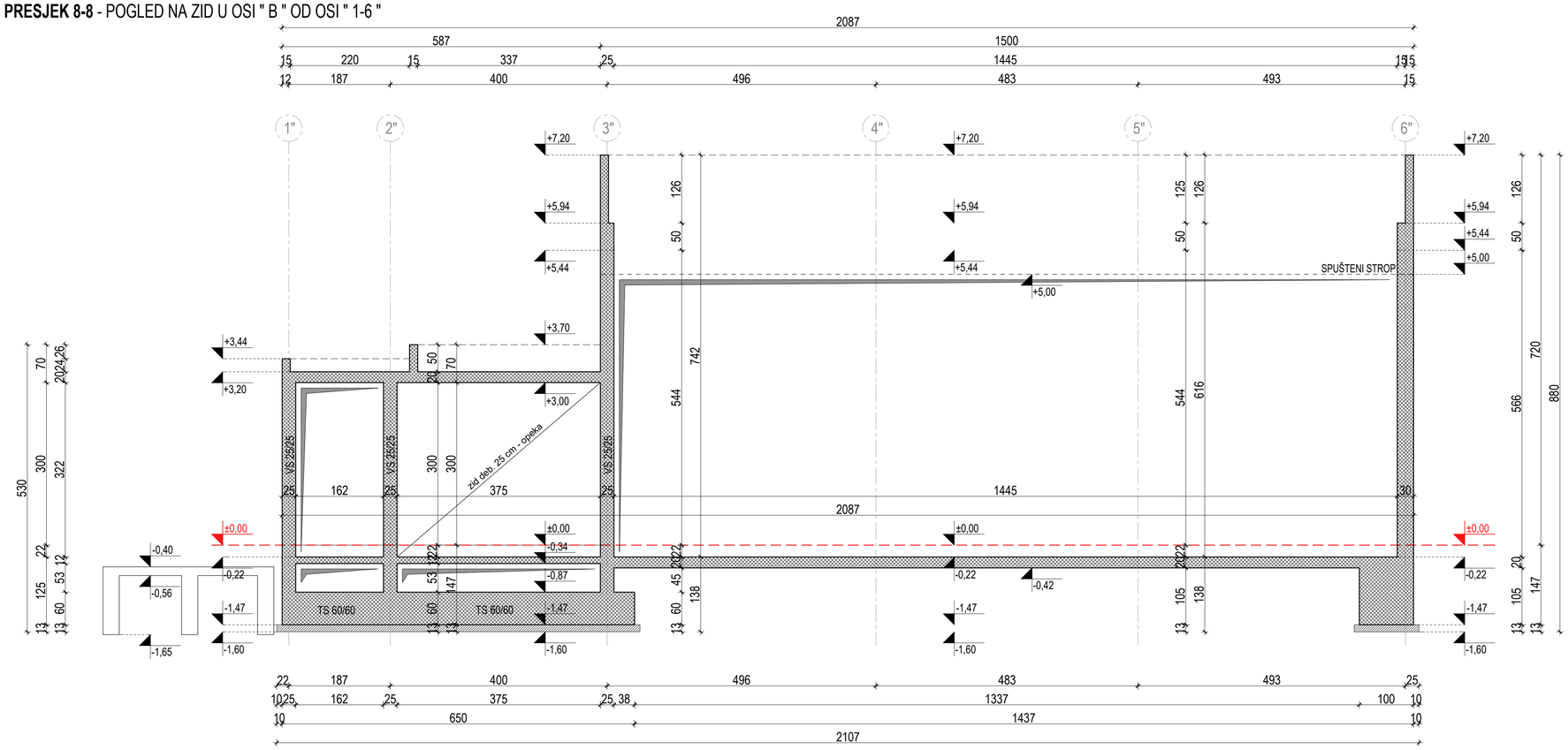

PRESJEK 8-8 - POGLED NA ZID U OSI " B " OD OSI " 1-6 "

PRESJEK 8-8 - POGLED NA ZID U OSI " B " OD OSI " 1-6 "

±0,00 = 164,20

S

NORD-ING d.o.o. 40000 ČAKOVEC, Putjane 15, OIB:14231137924
email:info.nording@gmail.com; tel./fax.040 396 455; mob. 098 345 579

NORD-ING

NAZIV GRAĐEVINE:	REKONSTRUKCIJA III. OSNOVNE ŠKOLE ČAKOVEC
MJESTO GRAĐEVINE:	k.č.br. 2457/2, 2457/3, 2457/4, k.o. Čakovec Ulica Ivana pl. Zajca 24, Čakovec Međimurska županija
NAZIV INVESTITORA:	GRAD ČAKOVEC Ul. kralja Tomislava 15 40 000 ČAKOVEC
SADRŽAJ GRAFIČKOG PRIKAZA:	PRESJEK 8-8 - POGLED NA ZID U OSI " B " OD OSI " 1-6 "

OTISAK PEČATA PROJEKTANTA:
MARINA MRLA
mag.ing.arch.
OVLAŠTENA ARHITEKTICA
A 4706

MJESTO I DATUM IZRADE:
ČAKOVEC, 11.2025.

RAZINA RAZRADE PROJEKTA:
IZVEDBENI PROJEKT

STRUKOVNA ODREDNICA PROJEKTA:
ARHITEKTONSKI PROJEKT - PLAN OPLATE

PROJEKTANT: MARINA MRLA, mag. ing. arch.	POTPIS PROJEKTANTA:	ZAJED. OZNAKA PROJEKTA: NI-157/2025	
SURADNIK: ALEKSANDRA MARBETKO bacc.ing.evol.sust.	POTPIS SURADNIKA:	OZNAKA PROJEKTA: NI-157/2025-A	

MJERILO:	BR. IZMJENE:	OZN. MAPE:	REDNI BR:
1:50	0	1	5.08.

TLOCRT KROVA

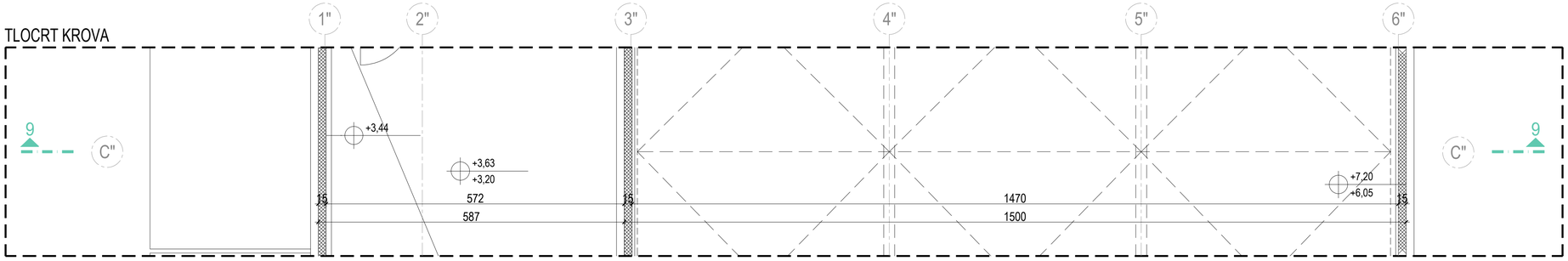

TLOCRT PRIZEMLJA

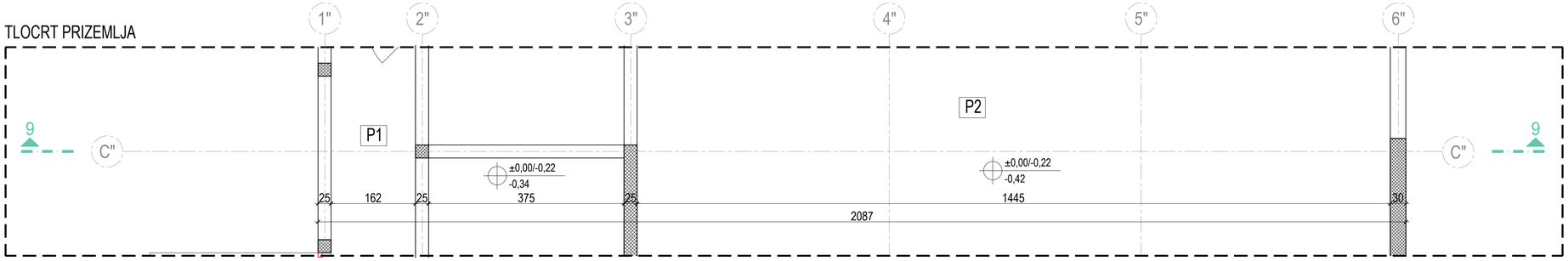

TLOCRT TEMELJA

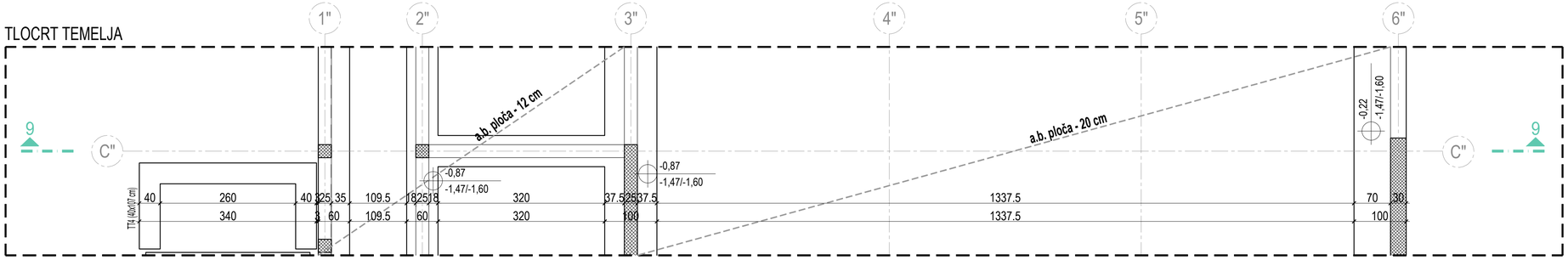

PRESJEK 9-9 - POGLED NA ZID U OSI " C " OD OSI " 1-6 "

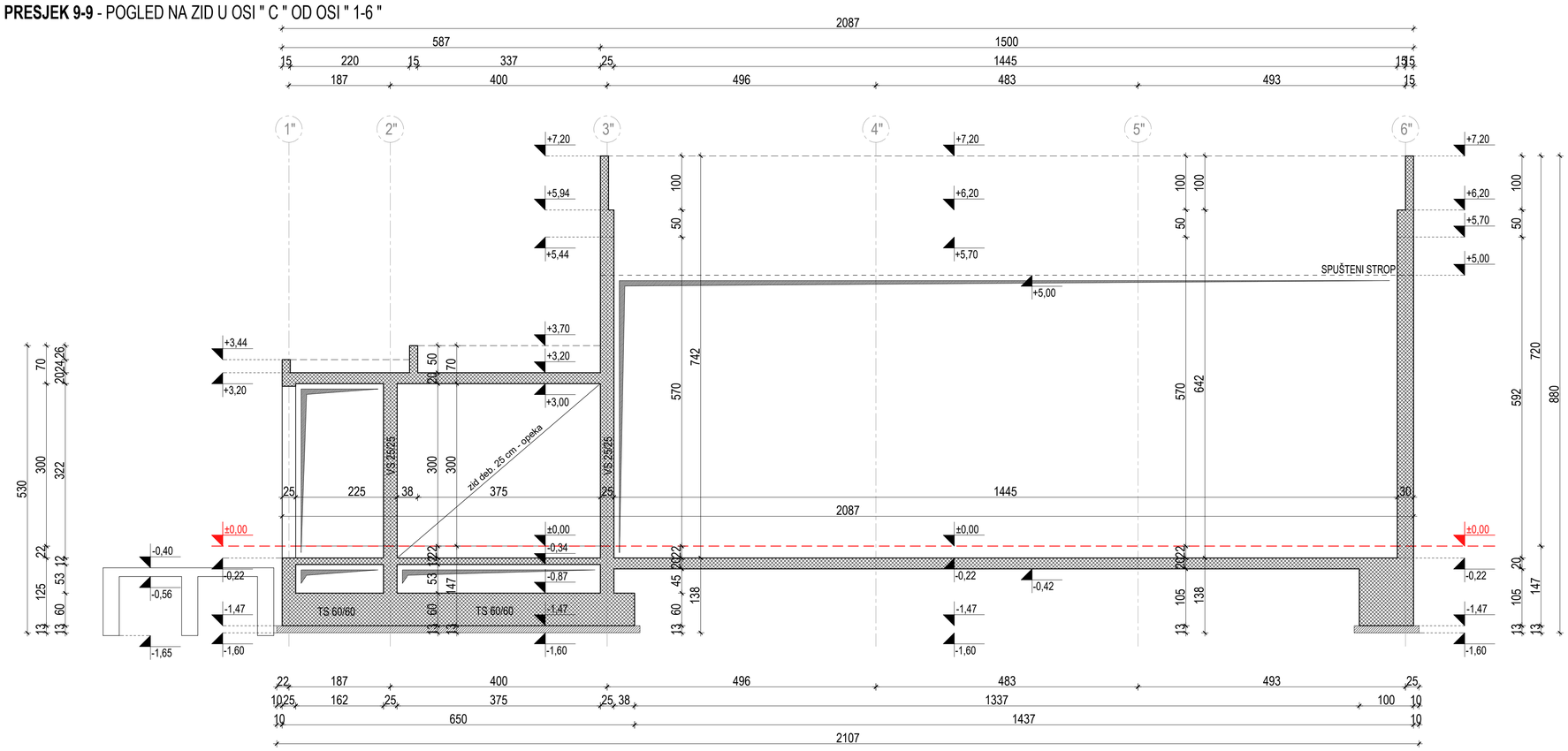

PRESJEK 9-9 - POGLED NA ZID U OSI " C " OD OSI " 1-6 "

S

PRESJEK 9-9 - POGLED NA ZID U OSI " C " OD OSI " 1-6 "

±0,00 = 164,20

NORD-ING d.o.o. 40000 ČAKOVEC, Putjane 15, OIB:14231137924
email:info.nording@gmail.com; tel./fax.040 396 455; mob. 098 345 579

NORD-ING

NAZIV GRAĐEVINE:	REKONSTRUKCIJA III. OSNOVNE ŠKOLE ČAKOVEC
MJESTO GRAĐEVINE:	k.č.br. 2457/2, 2457/3, 2457/4, k.o. Čakovec Ulica Ivana pl. Zajca 24, Čakovec Međimurska županija
NAZIV INVESTITORA:	GRAD ČAKOVEC Ul. kralja Tomislava 15 40 000 ČAKOVEC
SADRŽAJ GRAFIČKOG PRIKAZA:	PRESJEK 9-9 - POGLED NA ZID U OSI " C " OD OSI " 1-6 "

OTISAK PEČATA PROJEKTANTA:
MARINA MRLA
mag.ing.arch.
OVLAŠTENA ARHITEKTICA
A 4706

MJESTO I DATUM IZRADE: ČAKOVEC, 11.2025.

RAZINA RAZRADE PROJEKTA: IZVEDBENI PROJEKT

STRUKOVNA ODREDNICA PROJEKTA: ARHITEKTONSKI PROJEKT - PLAN OPLATE

PROJEKTANT:	POTPIS PROJEKTANTA:	ZAJED. OZNAKA PROJEKTA:
MARINA MRLA, mag. ing. arch.		NI-157/2025
SURADNIK:	POTPIS SURADNIKA:	OZNAKA PROJEKTA:
ALEKSANDRA MARBETKO bacc.ing.evol.sust.		NI-157/2025-A

MJERILO:	BR. IZMJENE:	OZN. MAPE:	REDNI BR.
1:50	0	1	5.09.

TLOCRT KROVA

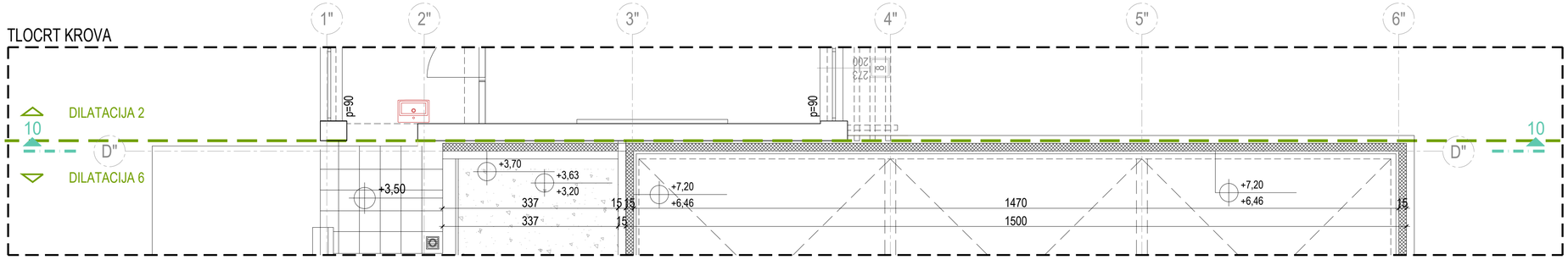

TLOCRT PRIZEMLJA

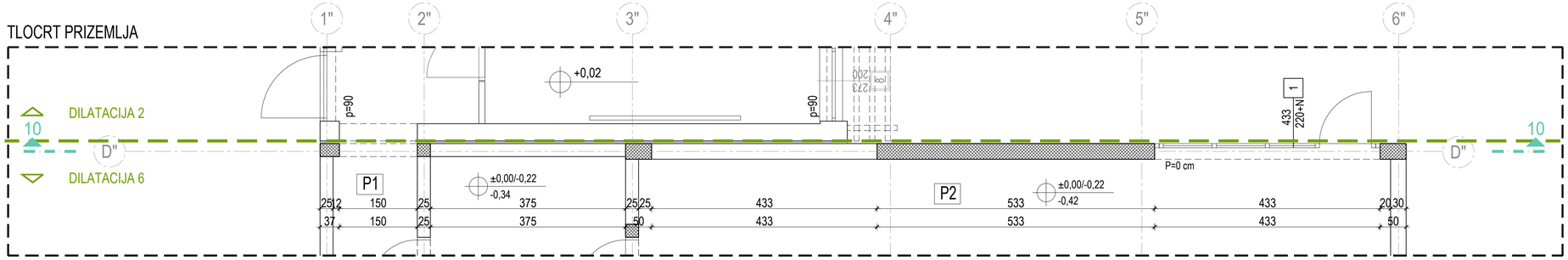

TLOCRT TEMELJA

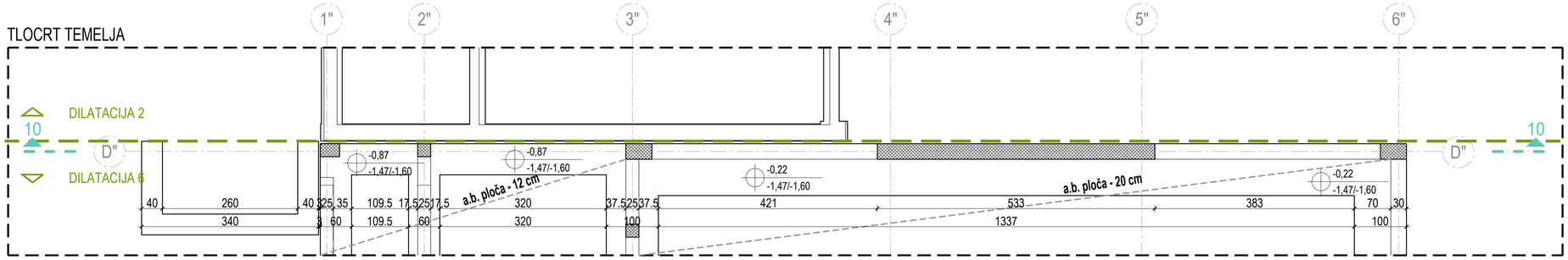

PRESJEK 10-10 - POGLED NA ZID U OSI " D " OD OSI " 1-6 "

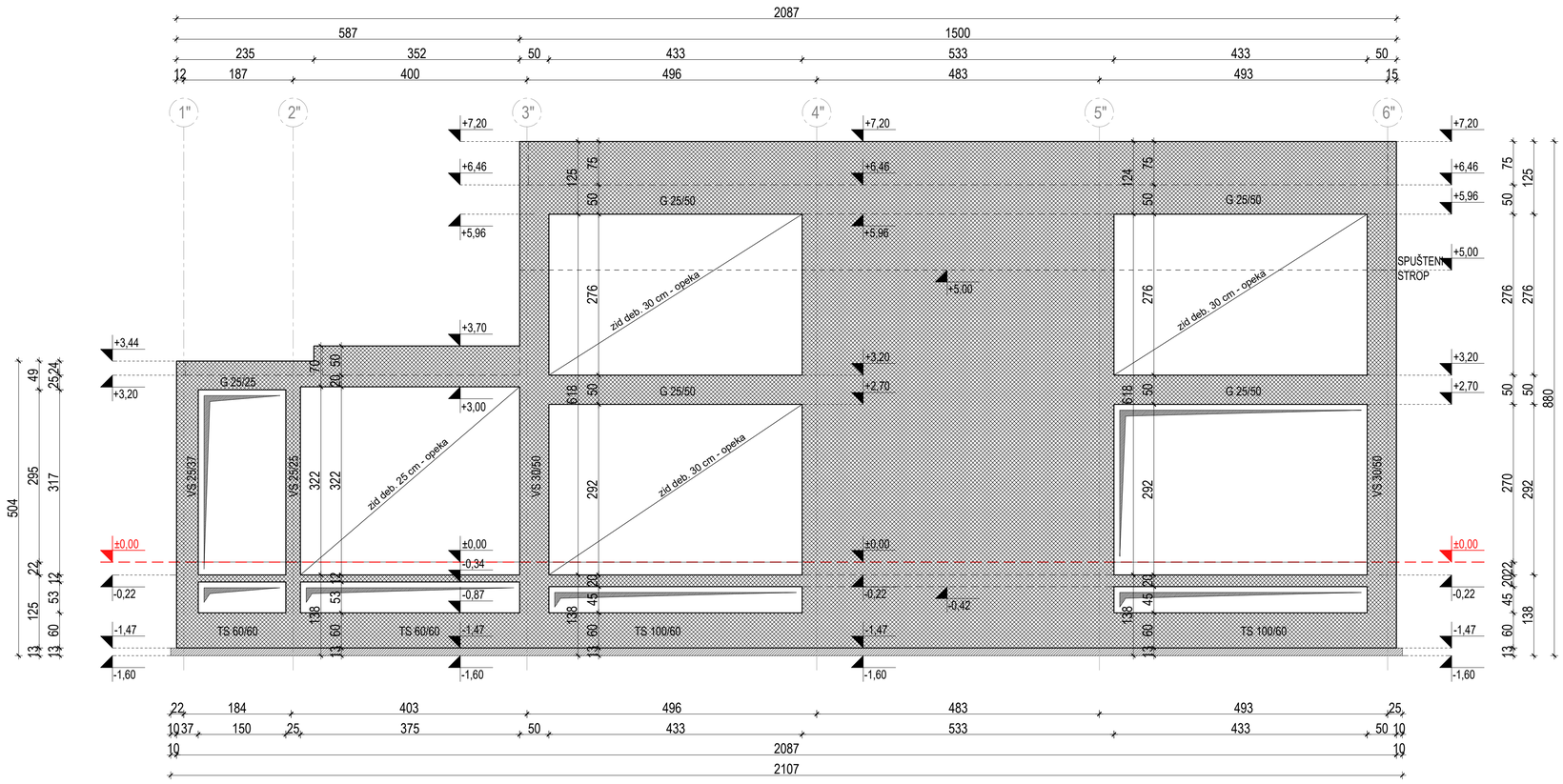

PRESJEK 10-10 - POGLED NA ZID U OSI " D " OD OSI " 1-6 "

S

PRESJEK 10-10 - POGLED NA ZID U OSI " D " OD OSI " 1-6 " **±0,00 = 164,20**

NORD-ING d.o.o. 40000 ČAKOVEC, Putjane 15, OIB:14231137924
email:info.nording@gmail.com; tel./fax.040 396 455; mob. 098 345 579

NORD-ING

NAZIV GRAĐEVINE:	REKONSTRUKCIJA III. OSNOVNE ŠKOLE ČAKOVEC
MJESTO GRAĐEVINE:	k.č.br. 2457/2, 2457/3, 2457/4, k.o. Čakovec Ulica Ivana pl. Zajca 24, Čakovec Međimurska županija
NAZIV INVESTITORA:	GRAD ČAKOVEC Ul. kralja Tomislava 15 40 000 ČAKOVEC
SADRŽAJ GRAFIČKOG PRIKAZA:	PRESJEK 10-10 - POGLED NA ZID U OSI " D " OD OSI " 1-6 "

OTISAK PEČATA PROJEKTANTA:
MARINA MRLA
mag.ing.arch.
OVLAŠTENA ARHITEKTICA
A 4706

MJESTO I DATUM IZRADE: ČAKOVEC, 11.2025.

RAZINA RAZRADE PROJEKTA: IZVEDBENI PROJEKT

STRUKOVNA ODREDNICA PROJEKTA: ARHITEKTONSKI PROJEKT - PLAN OPLATE

PROJEKTANT:	POTPIS PROJEKTANTA:	ZAJED. OZNAKA PROJEKTA:	
MARINA MRLA, mag. ing. arch.		NI-157/2025	
SURADNIK:	POTPIS SURADNIKA:	OZNAKA PROJEKTA:	
ALEKSANDRA MARBETKO bacc.ing.evol.sust.		NI-157/2025-A	

MJERILO:	BR. IZMJENE:	OZN. MAPE:	REDNI BR:
1:50	0	1	5.10.